UŽIVATELSKÝ NÁVOD

Systém videotelefonu G2+ Nexa Modular

Dvoudrátová nepolarizovaná instalace

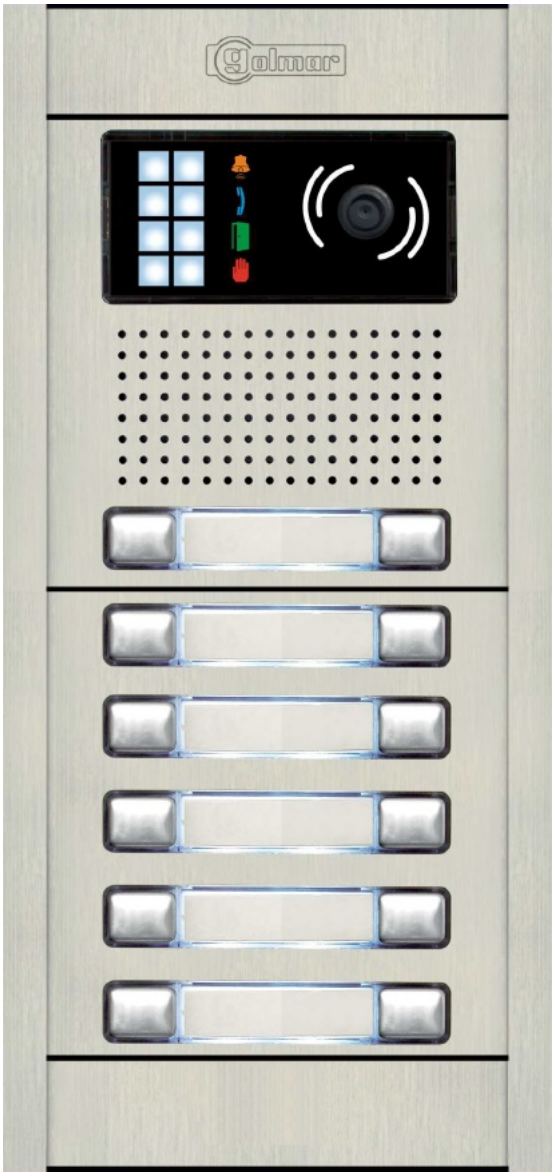

1. ÚVOD

Především bychom Vám chtěli poděkovat a pogratulovat, že jste si koupili tento produkt.

Náš závazek, dosáhnout spokojenosti klientů, je obsažen v naší certifikaci ISO – 9001 a to platí zejména pro výrobu produktu, který jste si právě koupili.

Pokročilá technologie a přísná kontrola kvality umožní bezproblémové využívání systému a jeho funkcí. Přečtěte si tento návod, abyste mohli výrobek ihned správně používat.

2. OBSAH

1. Úvod 2
2. Obsah 2
3. Rady pro zprovoznění zařízení 4
4. BEZPEČNOSTNÍ POKYNY: 4
5. VLASTNOSTI V REŽIMU bytové DOMY: 4
6. Provoz systému 4
7. Popis modulárního panelu NEXA 5
7.1. Popis vstupního panelu 5
7.2. Popis zvukového modulu EL632/G2+ a EL642/G2+ 6
7.3. Popis modulu tlačítek EL610D 7
8. Instalace vstupního panelu 8
8.1. Umístění instalačního boxu 8
8.2. Příprava otvoru pro kabeláž 8
8.3. Upevnění instalačního boxu 8
8.4. Instalace modulů elektroniky 9
8.5. Upevnění instalačního rámečku v boxu 9
8.6. Připojení tlačítek krátkým propojovacím kabelem 10
8.7. Propojení tlačítek propojovacím kabelem RAP-610D 10
8.8. Nastavení kódů tlačítek (video instalace pro až 32 monitorů/bytů) 11
8.9. Nastavení kódů volání pro dvojitá tlačítka 12
8.10. Nastavení kódů volání pro jednostranná tlačítka 13
8.11. Nastavení kódů tlačítek (pouze audio instalace – 128 jednotek s modulem EL642/G2+) 15
8.12. Nastavení kódů dvojstranných tlačítek (128 audiotelefonů) 16
8.13. Nastavení kódů jednostranných tlačítek (až 71 audiotelefonů) 20
8.14. Popis DIP přepínače zvukového modulu EL632/EL642 24
8.15. Jumper pro nastavení hlasitosti zvukového modulu (hlasové zprávy a potvrzovací tóny) 24
8.16. Popis LED pro přísvit za snížené úrovně světla modulu EL632 G2+ SE 25
8.17. Popis LED indikace zvukového modulu 25
8.18. Popis hlasových zpráv zvukového modulu 25
8.19. Popis potvrzovacích tónů zvukového modulu 25
8.20. Popis externích volacích tlačítek P1 a P2 26
8.21. Popis konektoru pro připojení modulu CD-NEXA/G2+ 26
8.22. Připojení podsvětlovacích modulů EL3002 26
8.23. Výběr jazyka potvrzovacích hlasových zpráv 27
8.24. Změna kódů tlačítek P1 a P2 28
8.25. Konečná nastavení 29
8.26. Připevnění rámečku 29
8.27. Vložení jmenovky 29
8.28. Montáž modulů jednořadého tabla 30
8.29. Montáž modulů dvouřadého tabla 31
8.30. Uzavření vstupního tabla 32
9. Instalace el. zámku 32
10. Napájecí zdroj FA-G2+ 33
10.1. Popis napájecího zdroje FA-G2+ 33

10.2. Instalace napájecího zdroje ... 33
11. Instalační schémata ... 34
11.1. Audio systém se 128 byty, ART1/G2+ telefony, ss zámek ... 34
11.2. Audio systém s 8 sběrnicemi po 16 bytech, telefony ART1/G2+, propojení bez distributorů ... 35
11.3. Video systém s 32 ART4/G2+ nebo ART4LITE/G2+ monitory, 8 distributory D4L-G2+, ss zámek ... 36
11.4. Video systém s 32 ART4/G2+ nebo ART4LITE/G2+ monitory, 16 distributory D2L-G2+, ss zámek ... 37
11.5. Smíšená instalace, až 32 jednotek (ART4 monitory + ART1 telefony), 8 distributorů D4L-G2+, ss zámek ... 38
11.6. Video systém s 32 ART7/G2+ monitory, 8 D4L/G2+ distributory, ss zámek ... 39
11.7. Video systém s monitory ART7/G2+, 16 distributory D2L-G2+, ss zámek ... 40
11.8. Smíšená instalace: až 32 jednotek (ART7/G2+ moniotory, ART1/G2+ telefony), 8 distributorů D4L-G2+, ss zámek ... 41
11.9. Video systém s 32 monitory ART7W/G2+, 8 distributory D4L-G2+, ss zámek ... 42
11.10. Video systém s 32 monitory ART7W/G2+, 16 distributory D2L-G2+, ss zámek ... 43
11.11. Smíšená instalace: až 32 jednotek (monitory ART7W/G2+, telefony ART1/G2+), 8 distributorů D4L-G2+, ss zámek ... 44
11.12. Video systém s 12 monitory ART7/G2+ s instalací bez distributorů, ss zámek ... 45
11.13. Video systém s 32 monitory ART7/G2+, 2 sběrnice s distributory D2L-G2+, ss zámek ... 46
11.14. Video systém s 32 monitory ART7/G2+, 4 sběrnicemi s distributory D4L-G2+, ss zámek ... 47
11.15. Video systém s 32 monitory ART7/G2+ zapojených do smyčky, 4 sběrnice bez distributorů, ss zámek ... 48
11.16. Budova video systému se sběrnicemi (od 2 do 4) a 1 panelem, ss zámek ... 49
11.17. Budova audio systému se sběrnicemi (od 1 do 8) a 1 panelem, ss zámek ... 49
11.18. Budova video systému se sběrnicemi (od 2 do 4) a 1 panelem, stř. zámek ... 49
11.19. Budova audio systému se sběrnicemi (od 1 do 8) a 1 panelem, stř. zámek ... 49
11.20. Audio a video systém se 2 vstupními panely, koncentrátor DPM-G2+, ss zámek ... 50
11.21. Audio a video systém se 4 vstupními panely, koncentrátor DPM-G2+, ss zámek ... 51
11.22. Zapojení střídavého i stejnosměrného el. zámku ... 52
12. Typy stoupacích vedení ... 53
12.1. Instalace s 1 budovou, 32 monitory, 2 sběrnicemi a 1 vstupním panelem ... 53
12.2. Instalace s 1 budovou, 32 monitorů, 4 sběrnice, 1 vstupní panel ... 54
12.3. Instalace s 1 budovou, 32 monitory, 4 asymetrickými sběrnicemi, 1 vstupním panelem ... 55
12.4. Instalace s 1 budovou, 32 monitory, 4 asymetrickými sběrnicemi, 1 vstupním panelem ... 56
12.5. Instalace s 1 budovou, 32 monitory, 4 sběrnice bez distributorů, 1 vstupní panel ... 57
13. Zapojení externí kamery ... 58
14. Poznámky ... 59

3. RADY PRO ZPROVOZNĚNÍ ZAŘÍZENÍ

- Nepřitahujte nadměrně šroubky ve svorkovnicích napájecího zdroje.
- Instalaci a opravy zařízení provádíme **po odpojení od zdroje napětí.**
- Instalaci a opravy zařízení musí provádět **pouze osoba s odpovídající kvalifikací.**
- Veškeré rozvody by měly být realizovány ve vzdálenosti minimálně **40 cm od ostatních vedení.**
- Před zapnutím zařízení zkontrolujte zapojení vstupního tabla, napájecího zdroje, distributorů, paměťového modulu, kamerové jednotky, GSM modulu, videotelefonů a telefonů.
- Pro instalaci použijte lanka (2x0,75 nebo 2x1 mm^2).
- Od tohoto okamžiku dodržujte pokyny uvedené v tomto návodu.

4. BEZPEČNOSTNÍ POKYNY:

- Instalaci a opravy zařízení provádíme **po odpojení od zdroje napětí.**
- Instalaci a opravy zařízení musí provádět **pouze osoba s odpovídající kvalifikací.**
- Veškeré rozvody by měly být realizovány ve vzdálenosti minimálně **40 cm od ostatních vedení.**
- V napájecím zdroji:
  - Nepřitahujte nadměrně šroubky ve svorkovnicích.
  - Instalujte napájecí zdroj na suchých chráněných místech bez možnosti poškození vodou.
  - Neumisťujte v blízkosti zdrojů tepla, vlhkosti nebo prachu.
  - Nezakrývejte ventilační otvory, aby mohl vzduch volně cirkulovat.
  - Abyste předešli poškození napájecího zdroje, pevně jej připevněte.
  - Nesundávejte kryt zdroje, ani nemanipulujte s kabely ve svorkovnicích, hrozí nebezpečí úrazu elektrickým proudem.

5. VLASTNOSTI V REŽIMU BYTOVÉ DOMY:

- Jednoduchá instalace videotelefonu (2 drátová nepolarizovaná sběrnice BUS).
- Jeden vstupní panel v instalaci.
- Maximálně 32 monitorů a bytů v jedné instalaci s monitory ART 4/G2 nebo ART 7/G2+.
- Maximálně 32 monitorů a bytů v jedné instalaci s monitory ART 7W/G2. Přenos WiFi může aktivovat pouze nadřízený (Master) monitor (v případě více monitorů v bytě, je nutná instalace napájecího zdroje FA-ART 7W.
- Až 4 monitory v jednom bytě.
- Až 8 monitorů zapojených paralelně (na jeden výstup z distributoru).
- Až 12 monitorů zapojených paralelně (bez distributorů) v instalaci.
- Až 8 monitorů/bytů se zvonkovým tlačítkem „HZ“ aktivovaném v jednom okamžiku (se systémem a monitory v klidovém režimu).
- Video modul EL632G2+ P/T se směrovým nastavením objektivu.
- Potvrzovací tón vyzvánění.
- Vizuální signály na vstupním panelu pro sluchově postižené osoby (proces volání, komunikace, otevření dveří a obsazená linka).
- Zvukové signály na vstupním panelu pro zrakově postižené osoby (proces volání, komunikace, otevření dveří a obsazená linka).
- Čas otevření dveří nastavitelný na monitoru (až 10 sekund).
- 2 nezávislé výstupy pro el. zámky.
- Výstupy rele 1 a rele 2 pro aktivaci el. zámků nebo zařízení.
- Vstup pro odchodové tlačítko pro rele 1.
- Vstup pro odchodové tlačítko pro rele 2.
- Maximální vzdálenost mezi napájecím zdrojem a prvním distributorem: 80 m v průřezu 1 mm2.
- Maximální vzdálenost mezi prvním a posledním distributorem: 80 m v průřezu 1 mm2.
- Maximální vzdálenost mezi distributorem a monitorem: 30 m v průřezu 1 mm2.
- Maximální vzdálenost mezi napájecím zdrojem a vstupním panelem: 80 m v průřezu 1 mm2.
- Maximální vzdálenost mezi napájecím zdrojem a posledním monitorem (s distributory): 190 m v průřezu 1 mm2.
- Maximální vzdálenost mezi napájecím zdrojem a posledním monitorem (bez distributorů): viz instalační schémata.

6. PROVOZ SYSTÉMU

- Pro uskutečnění volání musí návštěvník stisknout tlačítko odpovídající bytu, se kterým se chce spojit; probíhající vyzvánění je potvrzeno akustickým tónem a rozsvícením led . Pokud je povolena hlasová zpráva, přehraje se zpráva „call in progress“ (možnost čtyř světových jazyků), která informuje, že probíhá vyzvánění. V tomto okamžiku videotelefon v bytě přijímá hovor.

Pokud jste omylem stiskli tlačítko jiného bytu, stiskněte tlačítko, které odpovídá bytu, kde chcete volat, a první hovor bude ukončen.

- Jakmile monitor vyzvání, zobrazí se pohled z kamery na nadřízeném „Master“ monitoru (a prvním podřízeném „Slave 1“, pokud je instalován), ikona na monitoru bude blikat zeleně. Pro zobrazení kamery na podřízených monitorech 2 a 3 stiskněte jedno z tlaíčtek na monitoru ART4/ART7 nebo se dotkněte obrazovky na monitoru ART 7W. Jestliže není hovor do 45 sekund vyzvednut, LED zhasne a systém se uvolní pro další volání.
- Pro zahájení komunikace stiskněte tlačítko pod ikonou (monitory ART4/ART7) nebo klikněte na ikonu (monitor ART7W), nebo stiskněte tlačítko na audiotelefonu ART1. Na vstupním panelu zhasne LED a rozsvítí se LED . Jestliže má panel instalován modul EL3002H s ikonou , LED na modulu se rozsvítí. Přesvědčte se, že zvuková souprava je ve vzdálenosti 15 -20 cm od vstupního panelu pro zaručení kvalitního hlasového přenosu komunikace.
- Komunikace může trvat maximálně 90 sekund nebo může být ukončena stiskem tlačítka pod ikonou (monitory ART4/ART7) nebo stiskem ikony na displeji (monitor ART7W) nebo stiskem tlačítka na telefonu ART1. Jakmile je komunikace ukončena.
- Pro otevření dveří 1 nebo 2 u vstupního panelu, stiskněte odpovídající tlačítko na monitorech ART4/ART7, nebo na monitoru ART7W stiskněte odpovídající ikonu, na telefonu ART1 stiskněte tlačítko - dveře 1 / AUX - dveře 2. Otevření dveří je možné při vyzvánění anebo komunikaci, jeden stisk aktivuje výstup na 3 sekundy, na stejnou dobu se rozsvítí LED na vstupním panelu. Jestliže jsou zapnuty hlasové zprávy, vstupní panel potvrdí zprávou „Dveře jsou otevřeny“.
- Podrobnější popis naleznete v návodu pro monitor/telefon.

7. POPIS MODULÁRNÍHO PANELU NEXA

7.1. Popis vstupního panelu

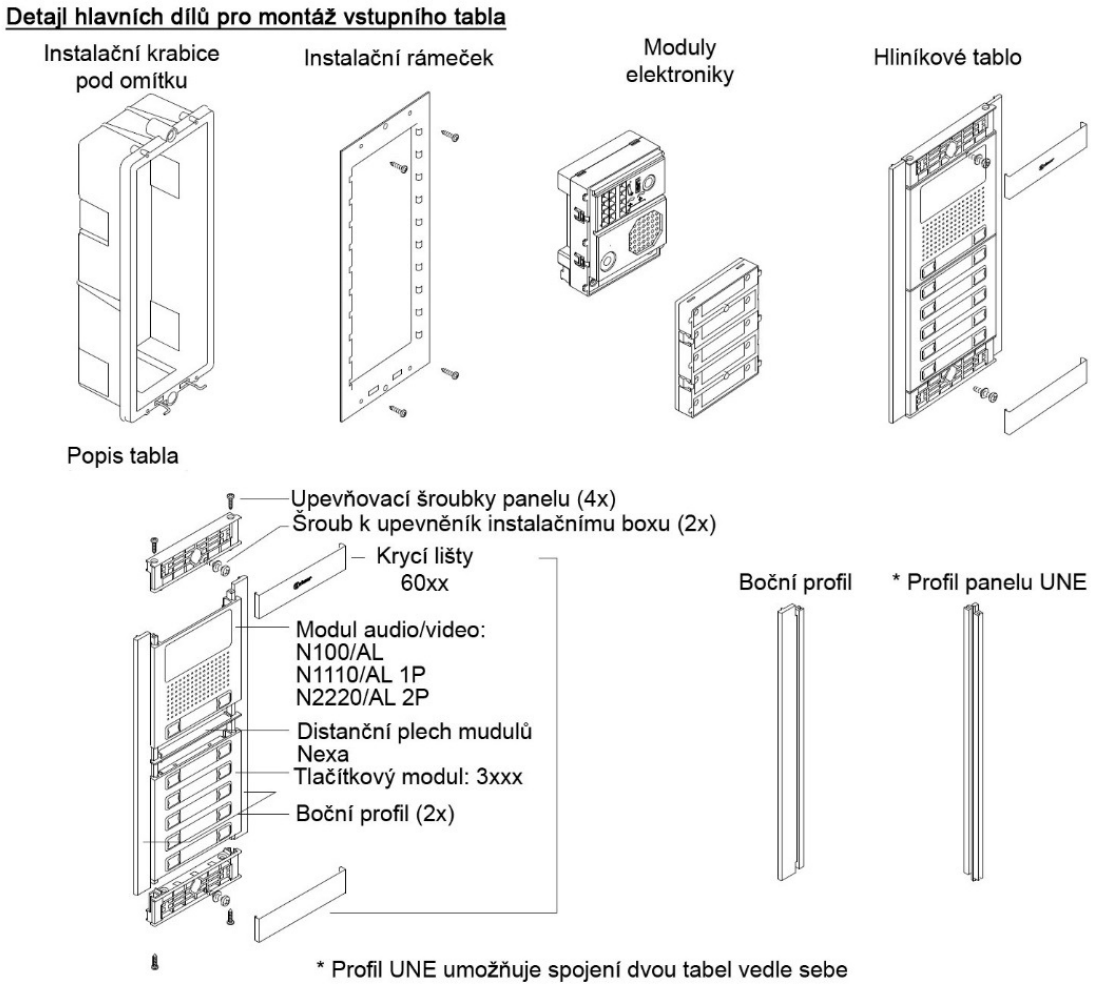

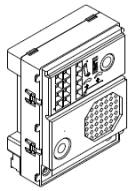

Zvukový modul EL632/G2+ SE s barevnou videokamerou, nebo EL642/G2+ bez kamery – pouze audio.

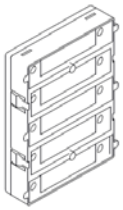

Tlačítkový modul EL610D, pro 5 jednoduchých nebo 10 dvojitých tlačítek.

Krátký propojovací kabel (16 cm) pro propojení mezi tlačítkovými moduly nebo mezi tlačítkovým modulem a zvukovým modulem.

Propojovací kabel RAP-610D (27cm) pro propojení mezi tlačítkovými moduly nebo mezi tlačítkovým modulem a zvukovým modulem.

7.2. Popis zvukového modulu EL632/G2+ a EL642/G2+

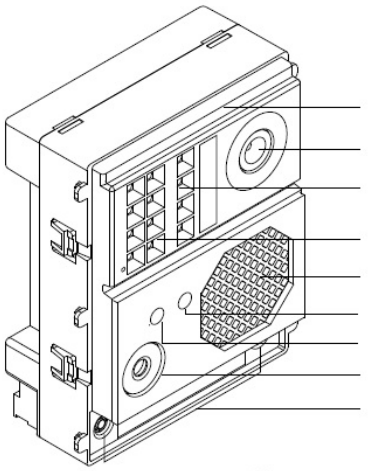

Čelní strana

Barevná kamera (pouze EL632/G2+ SE)

LED indikace (vizuální signalizace pro sluchově postižené)

LED podsvit (aktivace při špatných světelných podmínkách) (pouz EL632/G2+ SE)

Reproduktor

Nastavení hlasitosti tabla

Nastavení hlasitosti monitoru

Mikrofon

Tlačítka zvukového modulu P1 a P2

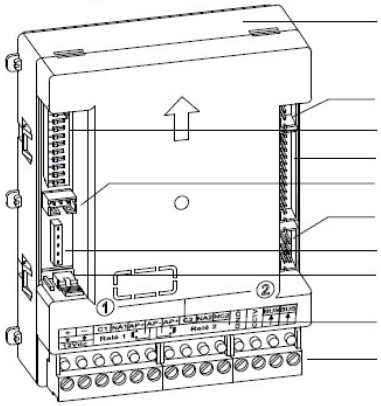

Zadní strana

Konektor k modulu konvertoru CD-NEXA/G2+

Konfigurační DIP přepínače

Konektor pro modul EL610D

Konektor pro modul EL3002H

Konektor pro externí zapojení tlačítek P1 a P2 (volacích)

Nepoužito

Jumper pro nastavení hlasitosti tónů a hlasových zpráv (minimum, maximum, vypnuto) vstupního panelu

Číslo tlačítek (P1 a P2)

Konektor

Svorky konektoru:

+, -	: Kladný, záporný (výstup 12Vdc pro napájení stejnosměrného elektrického zámku).
C1	: Kontakt „C“ pro elektrický zámek (Relé 1).
NA1	: Kontakt „NO“ pro elektrický zámek (Relé 1).
AP+	: Vstup pro odchodové tlačítko pro otevření dveří (Relé 1).
AP-	: Společný vstup pro odchodové tlačítko pro otevření dveří (Relé 1 a 2).
AP+	: Vstup pro odchodové tlačítko pro otevření dveří (Relé 2).
C2	: Kontakt „C“ pro elektrický zámek (Relé 2).
NA2	: Kontakt „NO“ pro elektrický zámek (Relé 2).
GND	: Vstup (zem) pro CCTV analogovou kameru.
CCTV	: Vstup pro CCTV analogovou kameru.
BUS	: Komunikační sběrnice BUS (nepolarizovaná)
BUS	: Komunikační sběrnice BUS (nepolarizovaná)

7.3. Popis modulu tlačítek EL610D

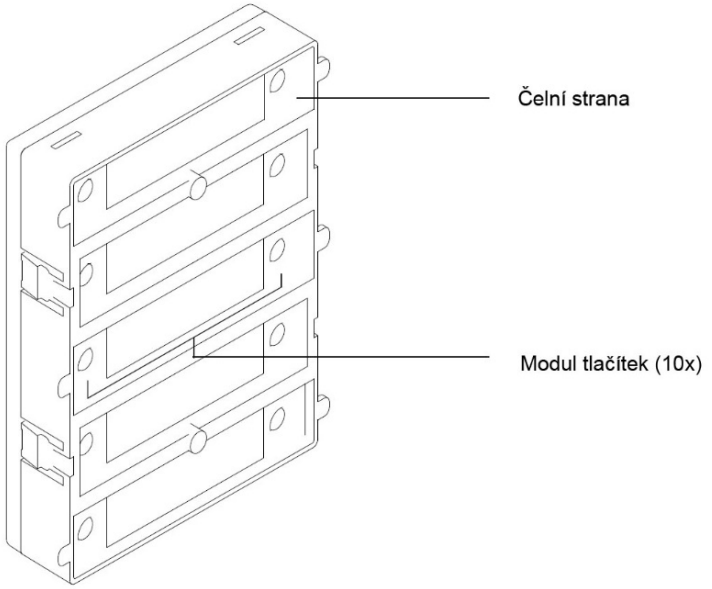

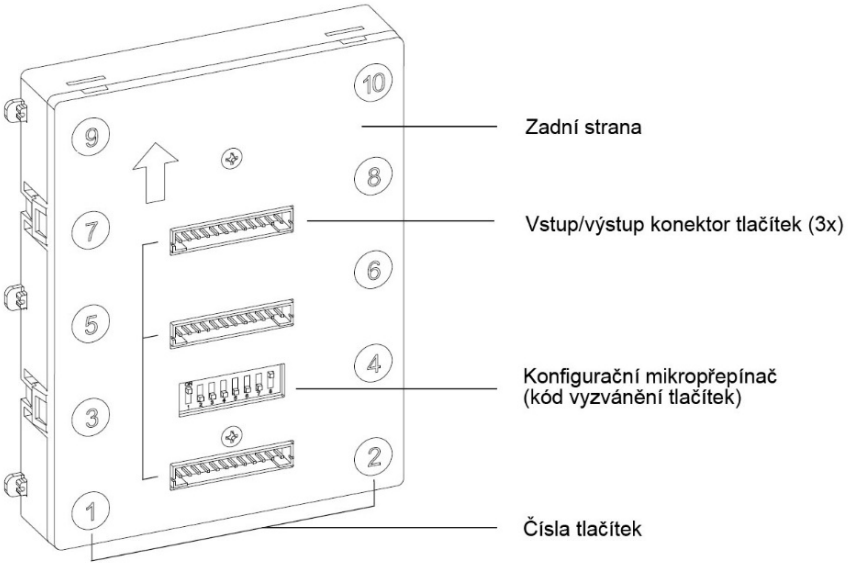

8. INSTALACE VSTUPNÍHO PANELU

8.1. Umístění instalačního boxu

Udělejte otvor ve zdi tak, aby výška horní hrany tabla byla 1,65 m.

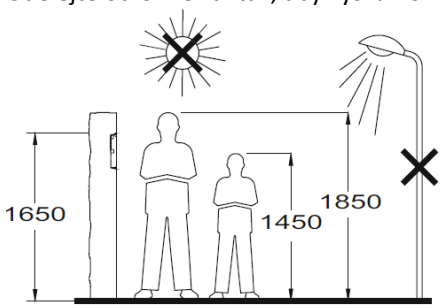

Rozměry otvoru záleží na typu vstupního tabla:

Typ modulu	1 NCEV90CS	2 NCEV90C	3 CEV90
An	99	99	99 mm
Al	135,5	238	328 mm
P	40	56	56 mm

Vstupní panel byl navržen pro umístění do většiny venkovních prostředí, doporučujeme ovšem pro prodloužení životnosti použít například ochrannou stříšku nebo instalovat pokud možno v místě co nejvíce chráněném před deštěm apod. Pro dosažení optimálního obrazu na videotelefonu zabraňte osvětlení kamery zdroji světla (slunce, pouliční lampy atd.).

8.2. Příprava otvoru pro kabeláž

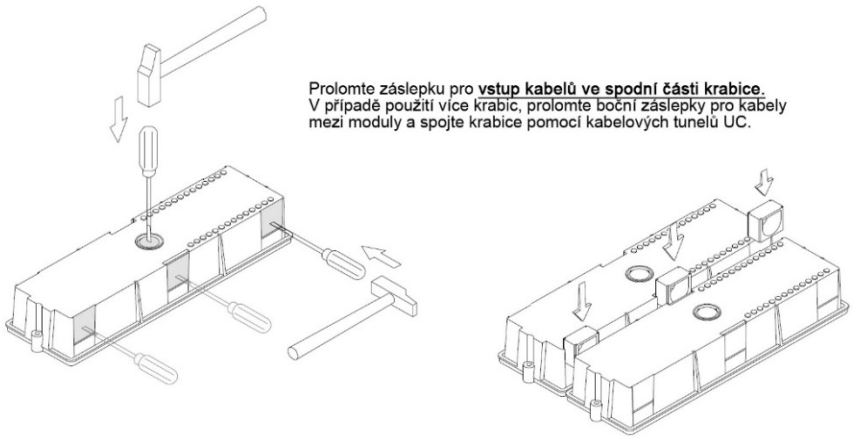

8.3. Upevnění instalačního boxu

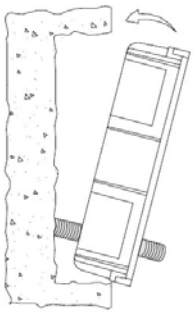

Prostrčte instalaci přes otvor v krabici, umístěte krabici do niky a přichyťte pomocí sádry.

8.4. Instalace modulů elektroniky

Vložte zvukový modul do horní části instalačního rámečku.
Lehkým tlakem zacvakněte zvukový modul na správné místo v instalačním rámečku.

Pokud používáte tlačítkový modul, opakujte tento postup, přičemž tlačítkový modul umístěte pod zvukový modul podle obrázku.

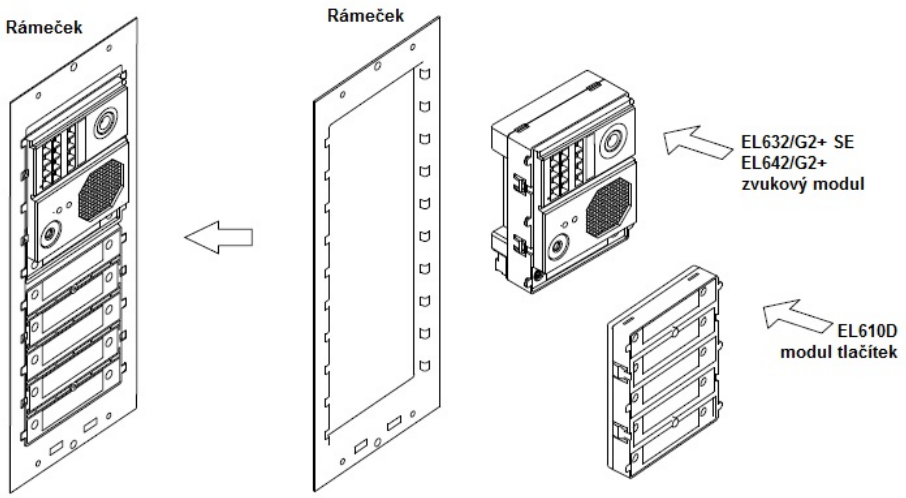

8.5. Upevnění instalačního rámečku v boxu

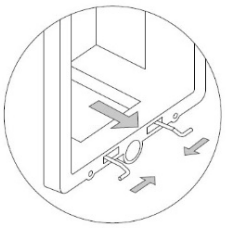

Vložte pružinu, která je součástí dodávky instalační krabice tak, jak je nakresleno na obrázku.

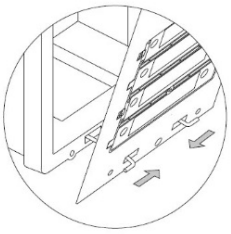

Pro uchyceni instalačního rámečku prostrčte pružinu do připravených otvorů. Jak je nakresleno na obrázku.

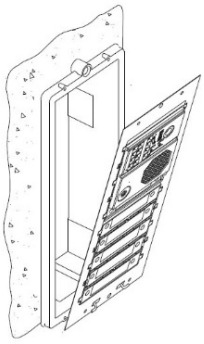

Rámeček je nyní možné vyklopit a tím získáte přístup ke konektorům na zadní straně zvukového a tlačítkového modulu.

8.6. Připojení tlačítek krátkým propojovacím kabelem

Zasuňte krátký propojovací kabel, který je součástí modulu tlačítek EL610D do konektoru zvukového modulu. Druhý konec kabelu zasuňte do konektoru v horní části tlačítkového moduluEL610D tak jak je nakresleno na obrázku.

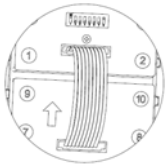

Tlačítkové moduly EL610D, které jsou umístěny v jedné krabici, propojíme krátkým propojovacím kabelem. Propojíme spodní konektor prvního modulu s horním konektorem druhého tlačítkového modulu, tak jak je nakresleno na obrázku.

Propojení tlačítkových modulů EL610D umístěných v jiných instalačních krabicích provedeme krátkým propojovacím kabelem. Propojíme spodní konektor posledního tlačítkového modulu EL610D v první krabici prostřením konektorem vedle umístěného tlačítkového modulu EL610D, tak jak je nakresleno na obrázku.

8.7. Propojení tlačítek propojovacím kabelem RAP-610D

Propojovací kabel RAP-610D je používán pro propojení mezi zvukovým modulem a tlačítkovým modulem nebo mezi dvěma tlačítkovými moduly když je vzdálenost mezi moduly příliš velká například z důvodu uspořádání tabla.

8.8. Nastavení kódů tlačítek (video instalace pro až 32 monitorů/bytů)

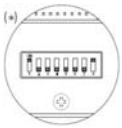

Tlačítkový modul EL610D musí být nastaven v pořadí pro přiřazení kódu tlačítek. Dbejte na správné nastavení pomocí DIP přepínačů umístěných na zadní straně modulu.
V závislosti na nastavení, tlačítka budou mít specifické kódy.
Pro nastavení kódů v monitorech (každé tlačítko má svůj kód) postupujte dle tabulky:

<u>Tlačítkový modul EL-610D</u>

(1) P1- P10: Tlačítko 1 – tlačítko 10
Poznámka: Zvukový modul má továrně nastaveny kódy volání <u>„32“ pro tlačítko P1 a „31“ pro tlačítko P2</u>.
Pozor: Zvolte jinou volbu konfigurace pro každý tlačítkový modul EL610D.
(*) Tovární hodnota

Přiřazení kódů volání jednotlivým tlačítkům – dvojitá tlačítka

Volba konfigurace modulu	Mikropřepínač								Kódy volání tlačítek										
	Dip1	Dip2	Dip3	Dip4	Dip5	Dip6	Dip7	Dip8	P1	P2	P3	P4	P5	P6	P7	P8	P9	P10	(1)
1	**On**	Off	Off	Off	Off	Off	Off	**On**	11	2	3	4	5	6	7	8	9	10	(*)
2	Off	**On**	Off	Off	Off	Off	Off	**On**	21	12	13	14	15	16	17	18	19	20	
3	Off	Off	**On**	Off	Off	Off	Off	**On**	31	22	23	24	25	26	27	28	29	30	

Přiřazení kódů volání jednotlivým tlačítkům – jednoduchá tlačítka

	Dip1	Dip2	Dip3	Dip4	Dip5	Dip6	Dip7	Dip8	P1	P2	P3	P4	P5	(1)
1	**On**	Off	Off	Off	Off	Off	Off	**On**	1	2	3	4	5	(*)
2	Off	**On**	Off	Off	Off	Off	Off	**On**	6	7	8	9	10	
3	Off	Off	**On**	Off	Off	Off	Off	**On**	11	12	13	14	15	
4	Off	Off	Off	**On**	Off	Off	Off	**On**	16	17	18	19	20	
5	Off	Off	Off	Off	**On**	Off	Off	**On**	21	22	23	24	25	
6	Off	Off	Off	Off	Off	**On**	Off	**On**	26	27	28	29	30	
7	Off	Off	Off	Off	Off	Off	**On**	**On**	31	–	–	–	–	

8.9. Nastavení kódů volání pro dvojitá tlačítka

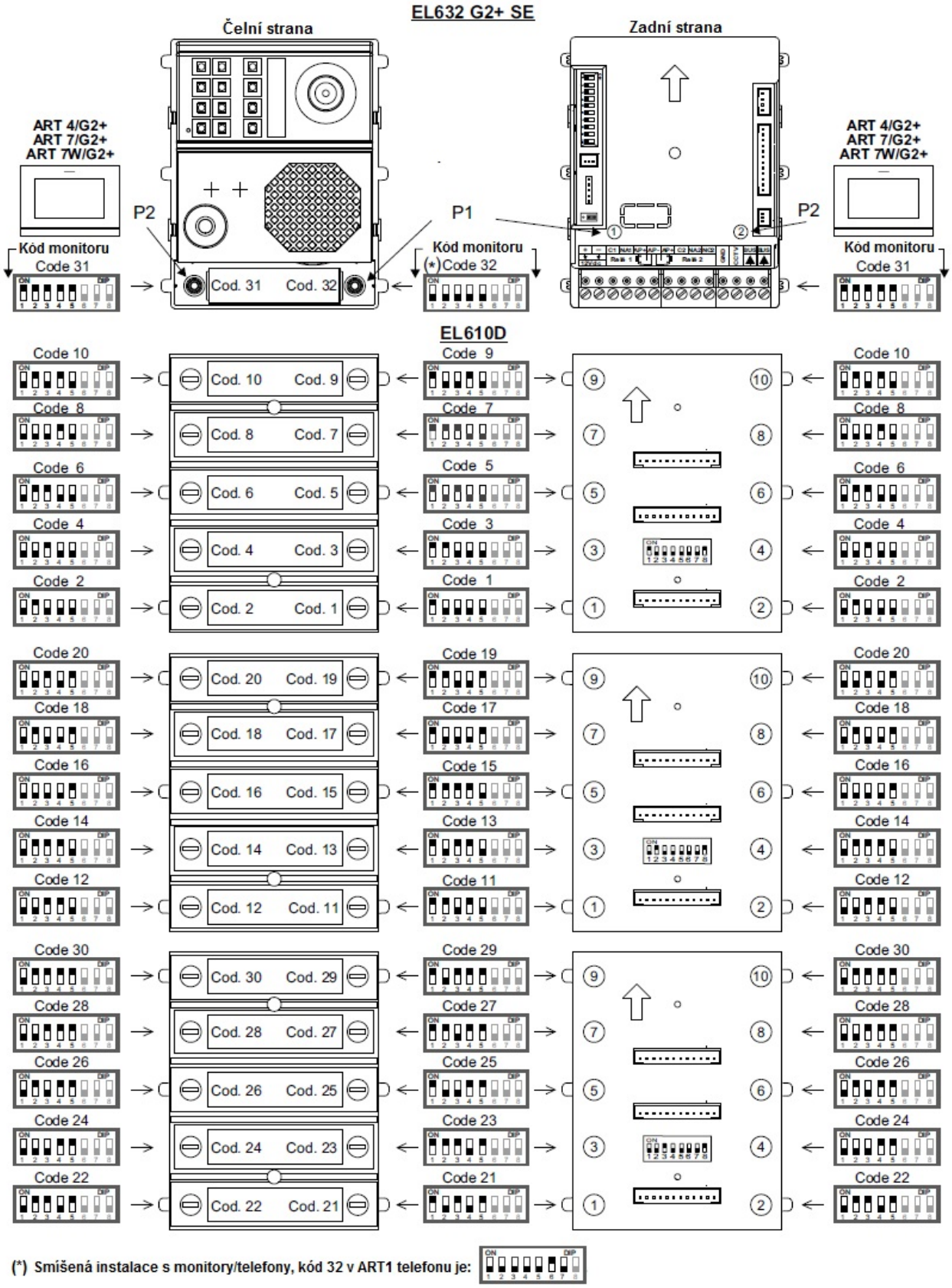

8.10. Nastavení kódů volání pro jednostranná tlačítka

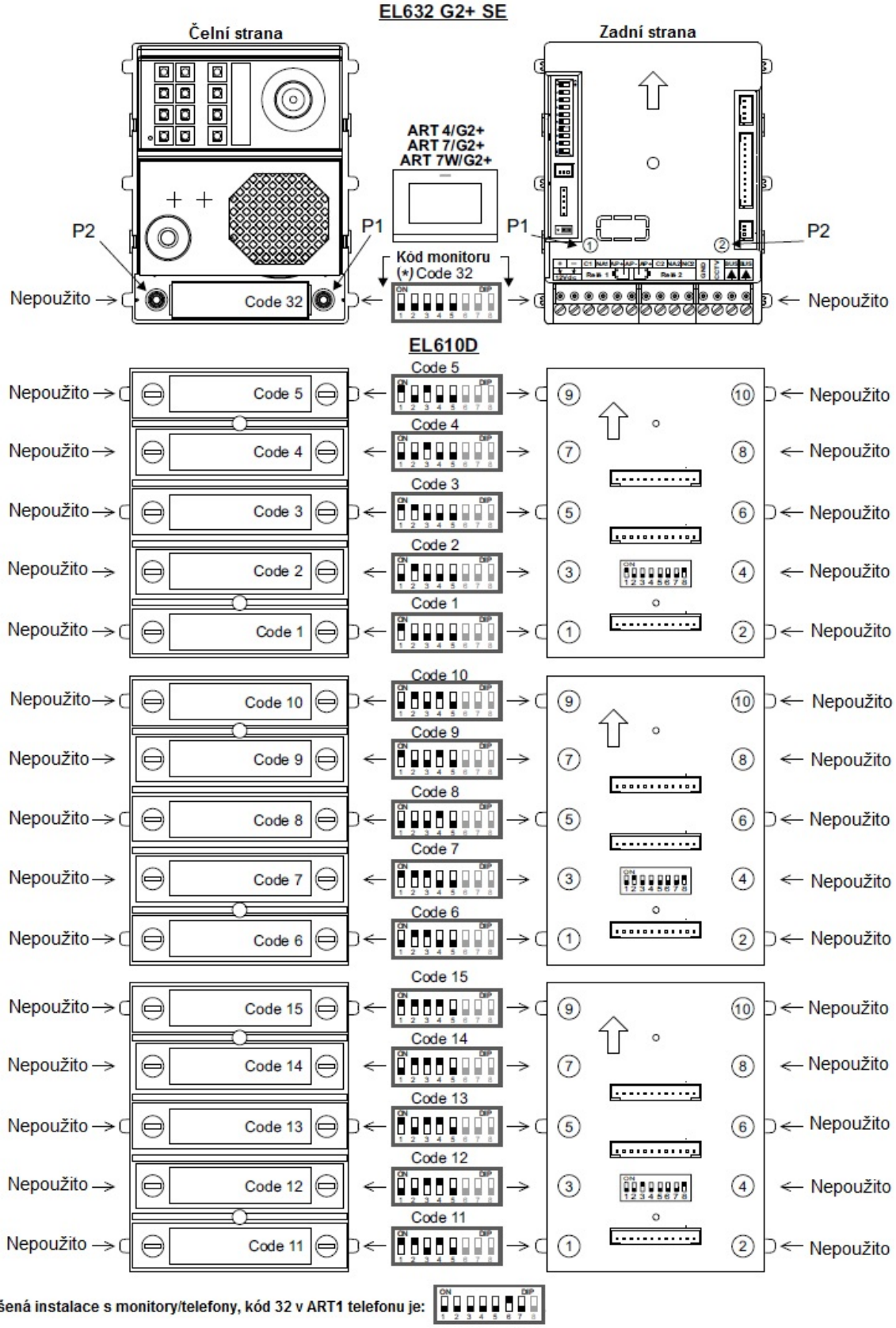

(*) Smíšená instalace s monitory/telefony, kód 32 v ART1 telefonu je:

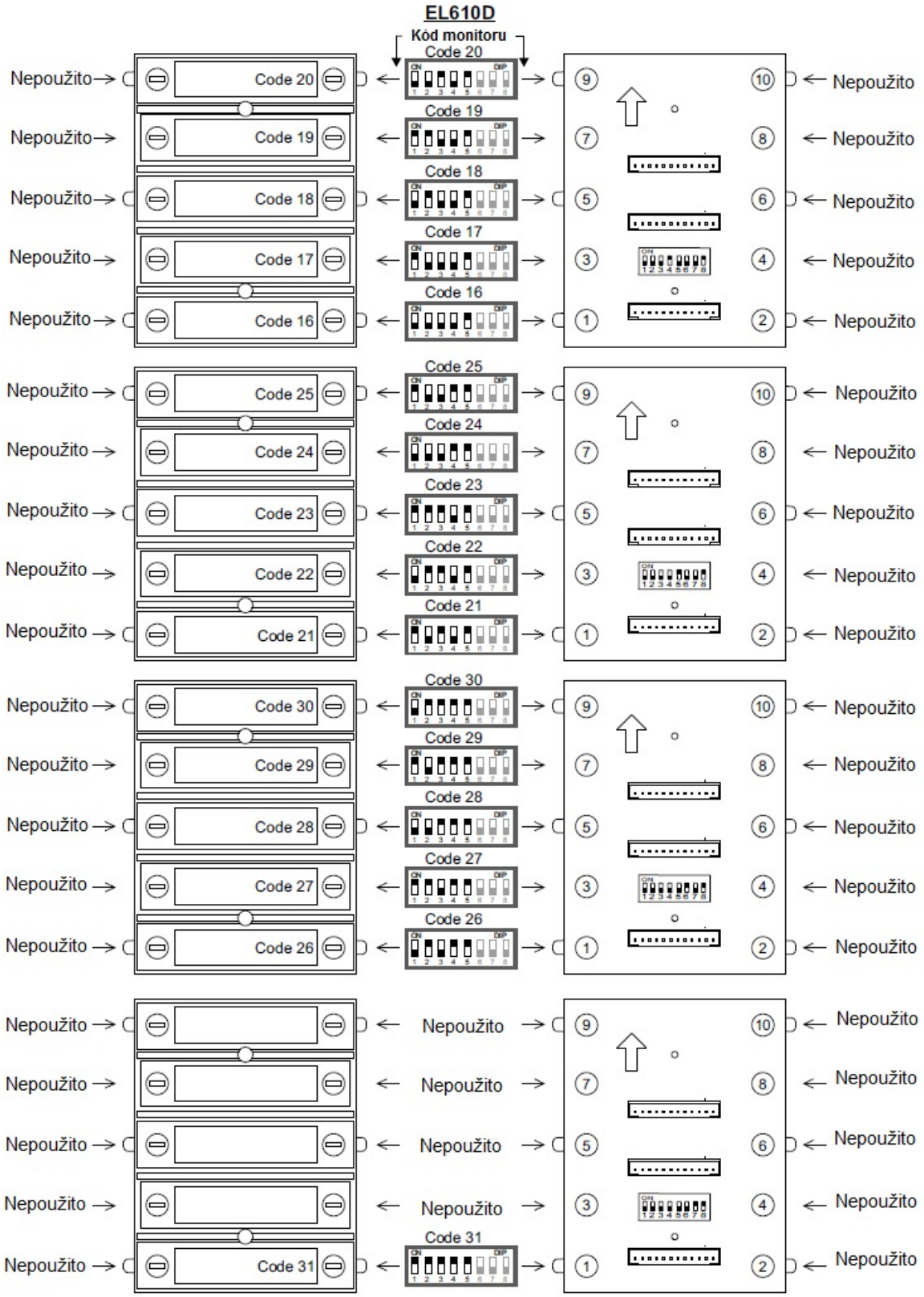
EL610D
Kód monitoru
Code 20
Code 19
Code 18
Code 17
Code 16
Code 25
Code 24
Code 23
Code 22
Code 21
Code 30
Code 29
Code 28
Code 27
Code 26
Code 31
Nepoužito

8.11. Nastavení kódů tlačítek (pouze audio instalace – 128 jednotek s modulem EL642/G2+)

(*)

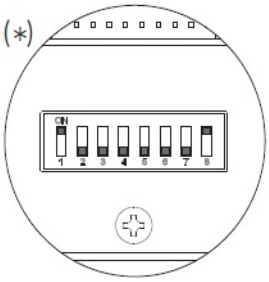

Tlačítkový modul EL610D musí být nastaven v pořadí pro přiřazení kódu tlačítek. Dbejte na správné nastavení pomocí DIP přepínačů umístěných na zadní straně modulu.
V závislosti na nastavení, tlačítka budou mít specifické kódy.
Pro nastavení kódů v monitorech, každé tlačítko má svůj kód, postupujte dle tabulky:

Důležité: Pouze audio instalace pro až 128 bytů se zvukovým modulem EL642/G2+.

EL610D modul tlačítek

Nastavení tlačítkového modulu	DIP přepínač								Kód tlačítka										
	Dip1	Dip2	Dip3	Dip4	Dip5	Dip6	Dip7	Dip8	P1	P2	P3	P4	P5	P6	P7	P8	P9	P10	(1)
1	**On**	Off	Off	Off	Off	Off	Off	**On**	1	2	3	4	5	6	7	8	9	10	(*)
2	Off	**On**	Off	Off	Off	Off	Off	**On**	11	12	13	14	15	16	17	18	19	20	
3	Off	Off	**On**	Off	Off	Off	Off	**On**	21	22	23	24	25	26	27	28	29	30	
4	Off	Off	Off	**On**	Off	Off	Off	**On**	31	32	33	34	35	36	37	38	39	40	
5	Off	Off	Off	Off	**On**	Off	Off	**On**	41	42	43	44	45	46	47	48	49	50	
6	Off	Off	Off	Off	Off	**On**	Off	**On**	51	52	53	54	55	56	57	58	59	60	
7	Off	Off	Off	Off	Off	Off	**On**	**On**	61	62	63	64	65	66	67	68	69	70	
8	**On**	Off	Off	Off	Off	Off	Off	Off	71	72	73	74	75	76	77	78	79	80	
9	Off	**On**	Off	Off	Off	Off	Off	Off	81	82	83	84	85	86	87	88	89	90	
10	Off	Off	**On**	Off	Off	Off	Off	Off	91	92	93	94	95	96	97	98	99	100	
11	Off	Off	Off	**On**	Off	Off	Off	Off	101	102	103	104	105	106	107	108	109	110	
12	Off	Off	Off	Off	**On**	Off	Off	Off	111	112	113	114	115	116	117	118	119	120	
13	Off	Off	Off	Off	Off	**On**	Off	Off	121	122	123	124	125	126	127	128	–	–	

(1) P1 – P10: Tlačítko 1 až tlačítko 10
Poznámka: EL642/G2+ modul, tovární nastavení s kódy „32“-P1 a „31“-P2.
Poznámka: EL642/G2+ modul, u tlačítek P1 a P2 musí být změněny kódy (například na „128“-P1 a „127“-P2) viz odst. 8.24.
Důležité: Nastavte každý modul EL610D s jinou konfigurací
(*) Tovární nastavení

8.12. Nastavení kódů dvojstranných tlačítek (128 audiotelefonů)

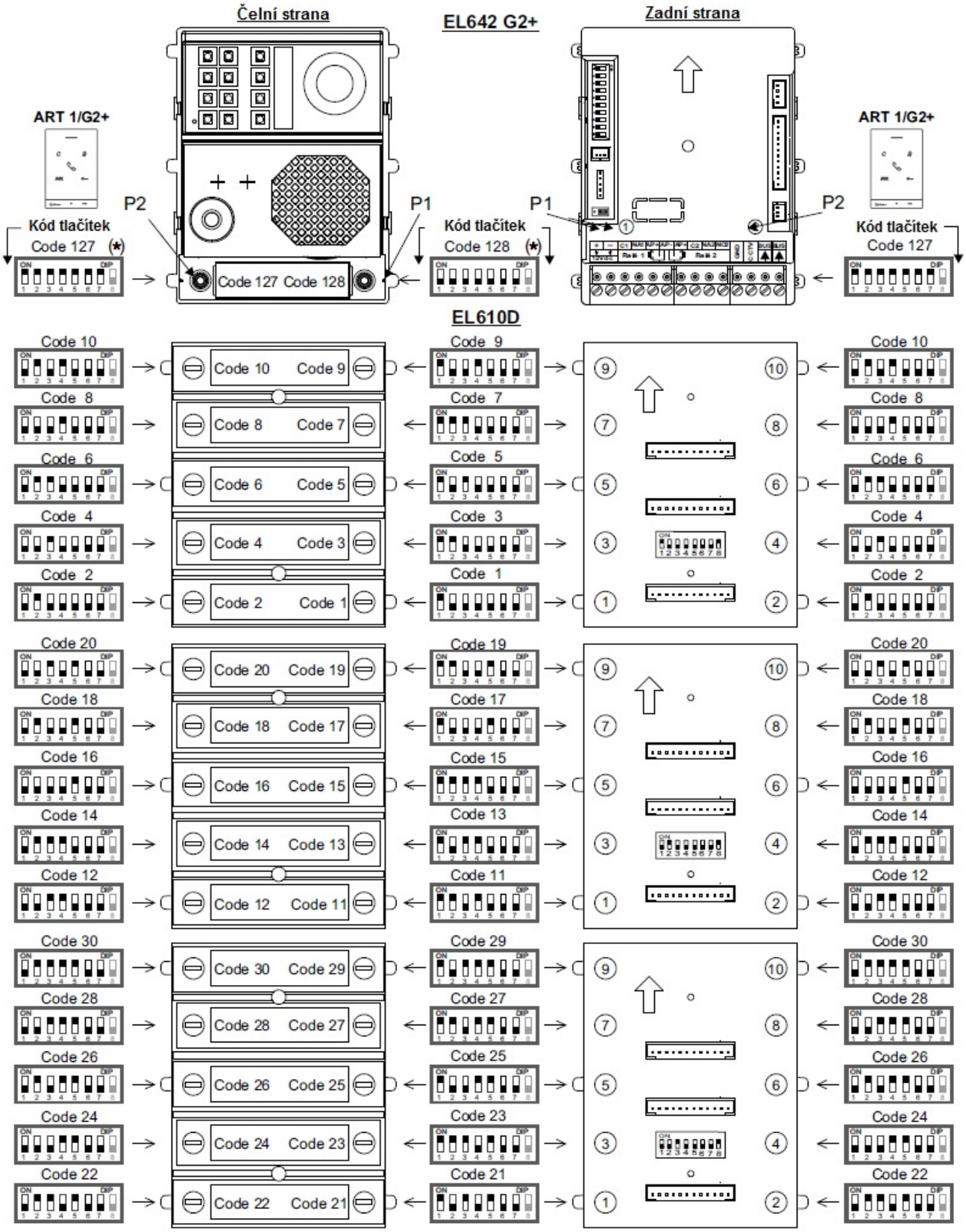

(*) Poznámka: EL642/G2+ modul, u tlačítek P1 a P2 musí být změněny kódy (například na „128“-P1 a „127“-P2) viz odst. 8.24.

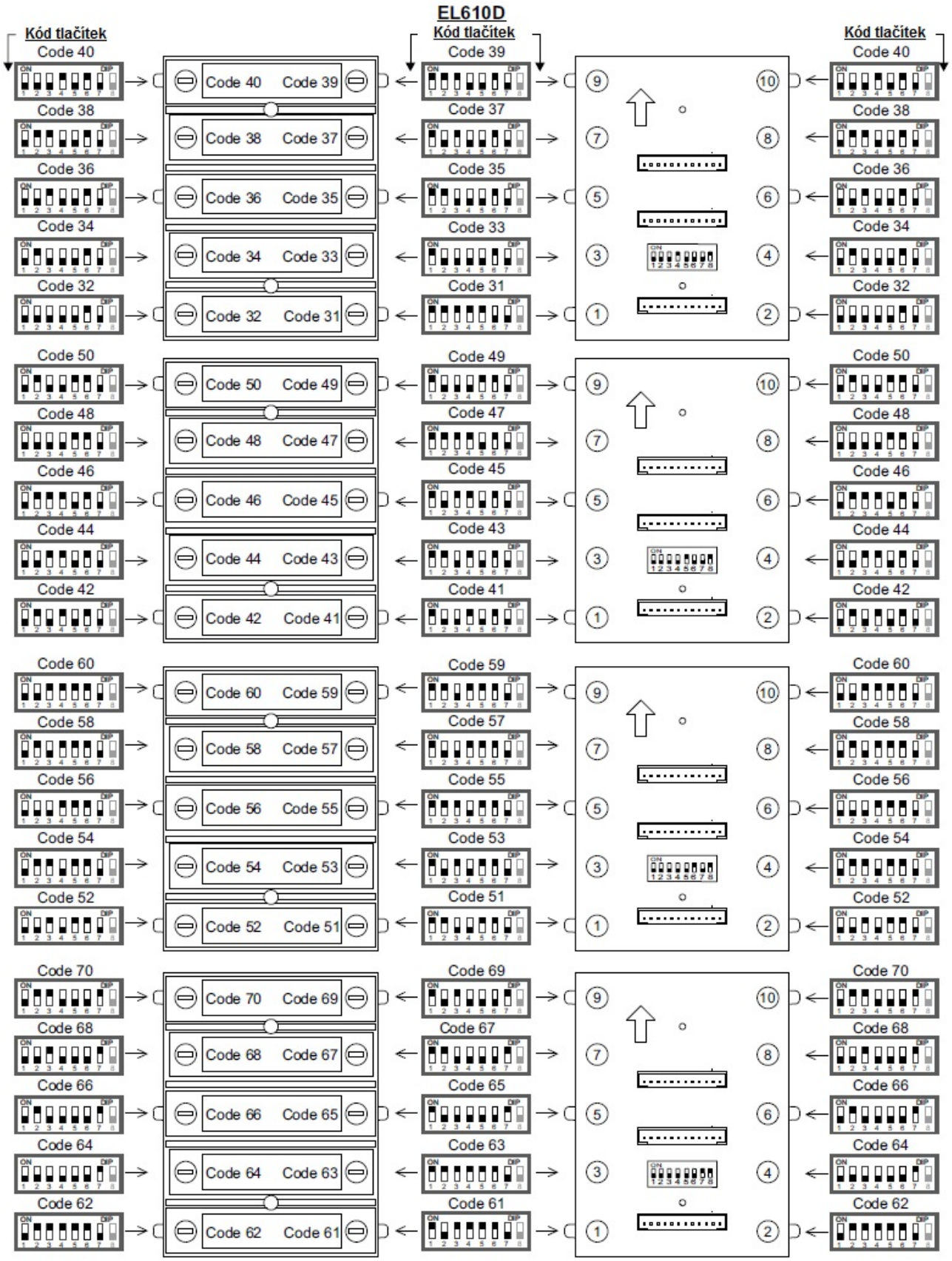
EL610D
Kód tlačítek
Code 40
Code 39
Code 38
Code 37
Code 36
Code 35
Code 34
Code 33
Code 32
Code 31
Code 50
Code 49
Code 48
Code 47
Code 46
Code 45
Code 44
Code 43
Code 42
Code 41
Code 60
Code 59
Code 58
Code 57
Code 56
Code 55
Code 54
Code 53
Code 52
Code 51
Code 70
Code 69
Code 68
Code 67
Code 66
Code 65
Code 64
Code 63
Code 62
Code 61

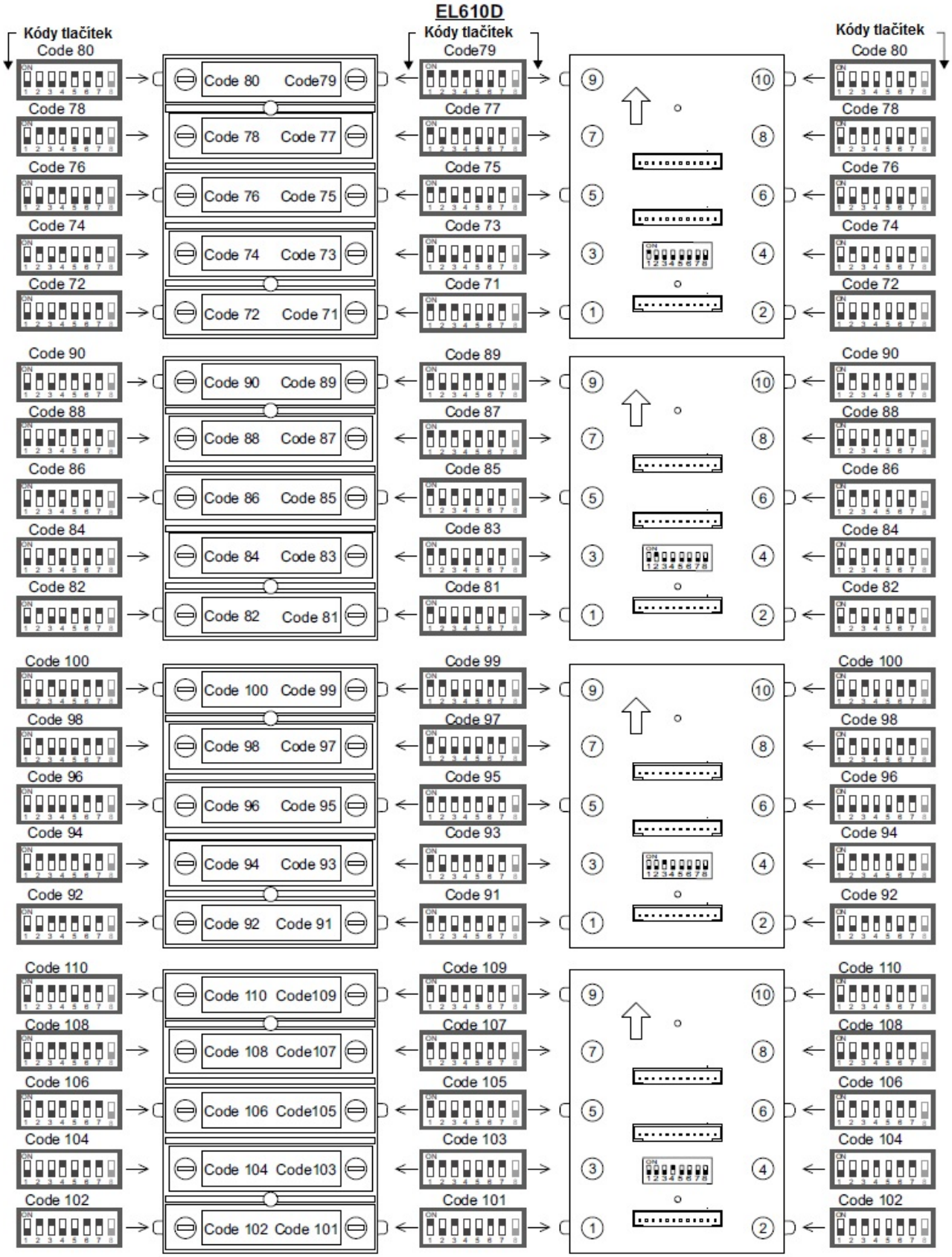
EL610D
Kódy tlačítek
Code 80
Code 78
Code 76
Code 74
Code 72
Code 90
Code 88
Code 86
Code 84
Code 82
Code 100
Code 98
Code 96
Code 94
Code 92
Code 110
Code 108
Code 106
Code 104
Code 102
Code79
Code 77
Code 75
Code 73
Code 71
Code 89
Code 87
Code 85
Code 83
Code 81
Code 99
Code 97
Code 95
Code 93
Code 91
Code 109
Code 107
Code 105
Code 103
Code 101
Code 80 Code79
Code 78 Code 77
Code 76 Code 75
Code 74 Code 73
Code 72 Code 71
Code 90 Code 89
Code 88 Code 87
Code 86 Code 85
Code 84 Code 83
Code 82 Code 81
Code 100 Code 99
Code 98 Code 97
Code 96 Code 95
Code 94 Code 93
Code 92 Code 91
Code 110 Code109
Code 108 Code107
Code 106 Code105
Code 104 Code103
Code 102 Code 101

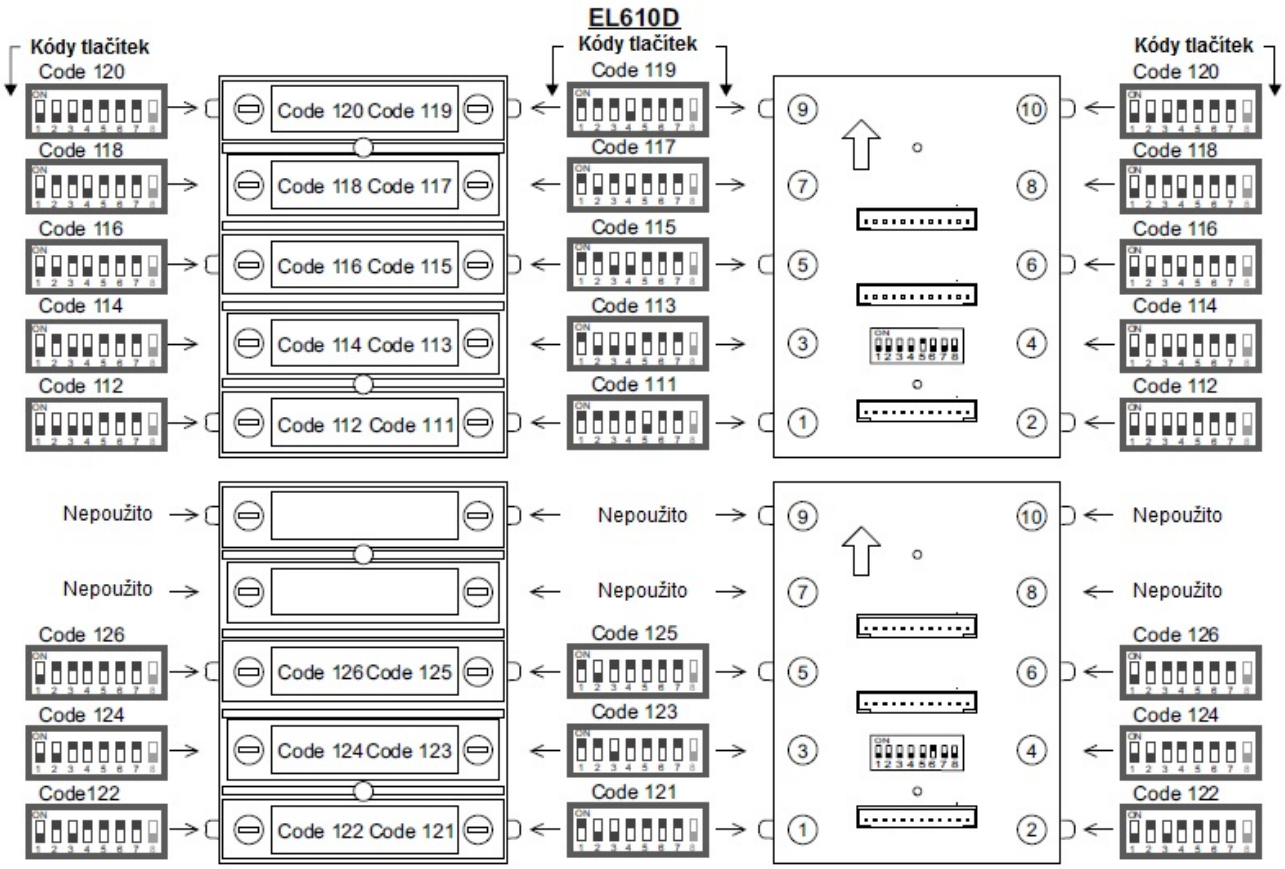
EL610D
Kódy tlačítek
Code 120
Code 118
Code 116
Code 114
Code 112
Code 120 Code 119
Code 118 Code 117
Code 116 Code 115
Code 114 Code 113
Code 112 Code 111
Code 119
Code 117
Code 115
Code 113
Code 111
Nepoužito
Code 126
Code 124
Code122
Code 126 Code 125
Code 124 Code 123
Code 122 Code 121
Code 125
Code 123
Code 121

8.13. Nastavení kódů jednostranných tlačítek (až 71 audiotelefonů)

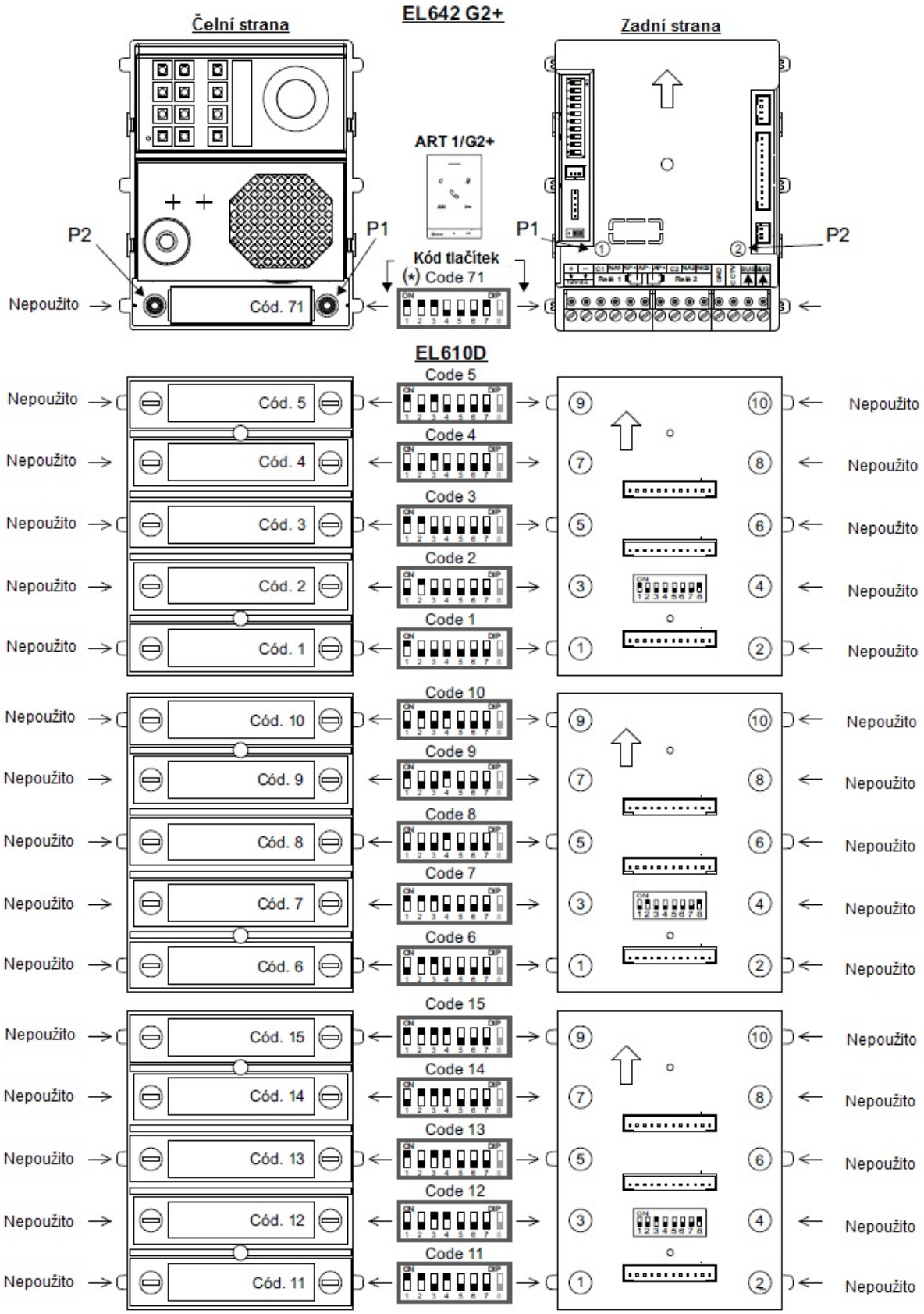

(*) Poznámka: EL642/G2+ modul, u tlačítka P1 musí být změněn kód (například na „71“-P1) viz odst. 8.24.

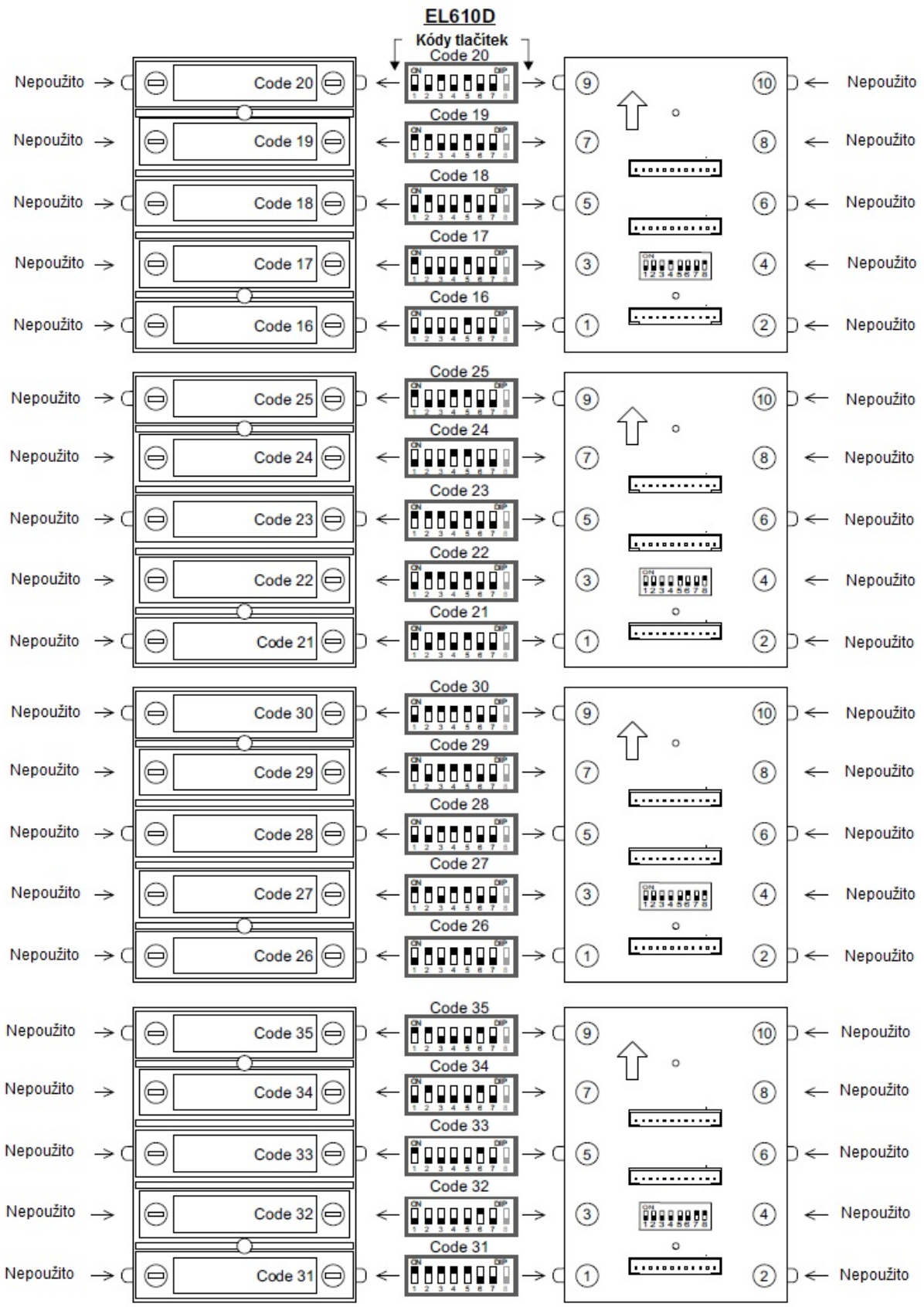
EL610D
Kódy tlačítek
Code 20
Code 19
Code 18
Code 17
Code 16
Code 25
Code 24
Code 23
Code 22
Code 21
Code 30
Code 29
Code 28
Code 27
Code 26
Code 35
Code 34
Code 33
Code 32
Code 31
Nepoužito

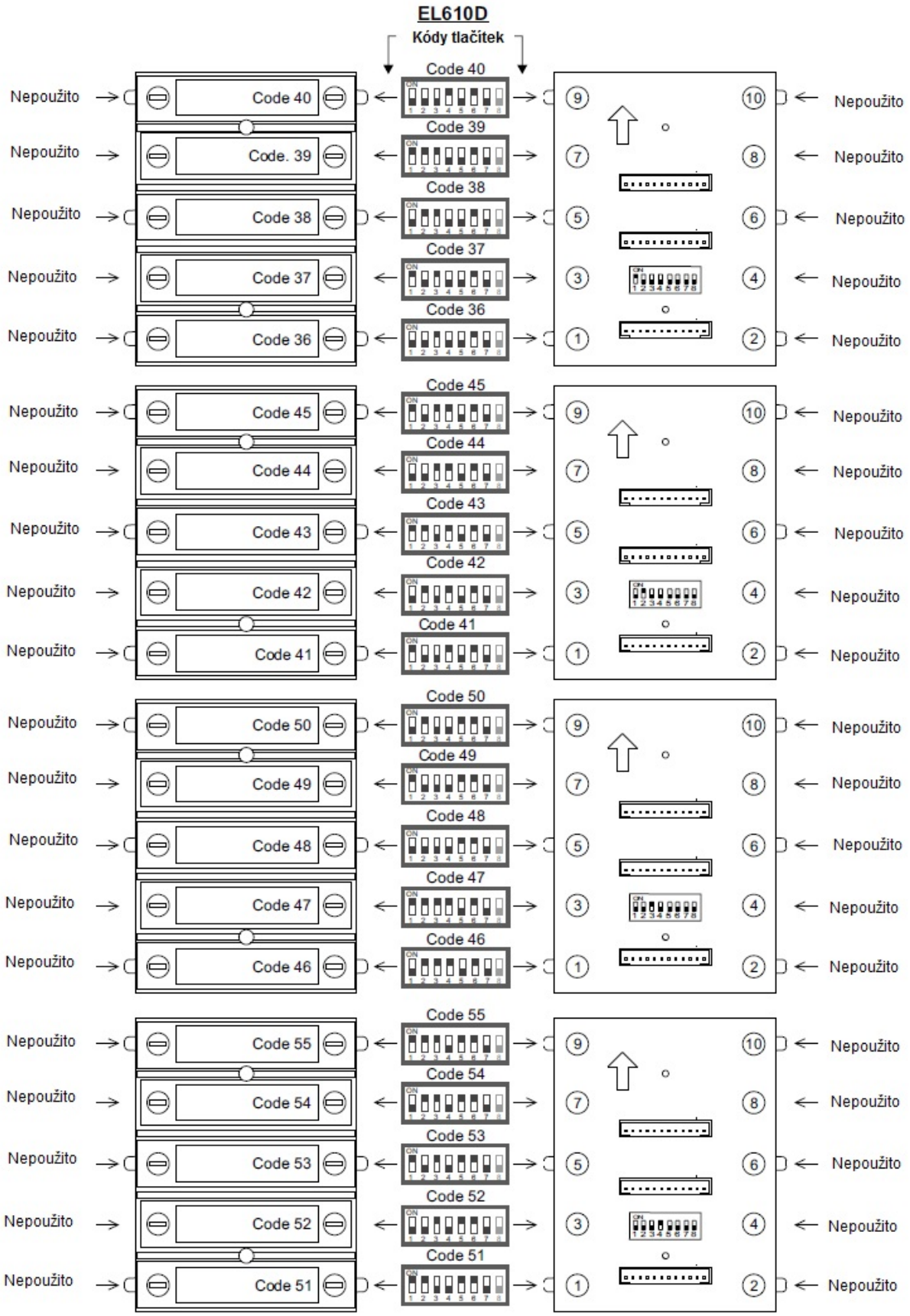
EL610D
Kódy tlačítek
Code 40
Code 39
Code 38
Code 37
Code 36
Code 45
Code 44
Code 43
Code 42
Code 41
Code 50
Code 49
Code 48
Code 47
Code 46
Code 55
Code 54
Code 53
Code 52
Code 51
Nepoužito

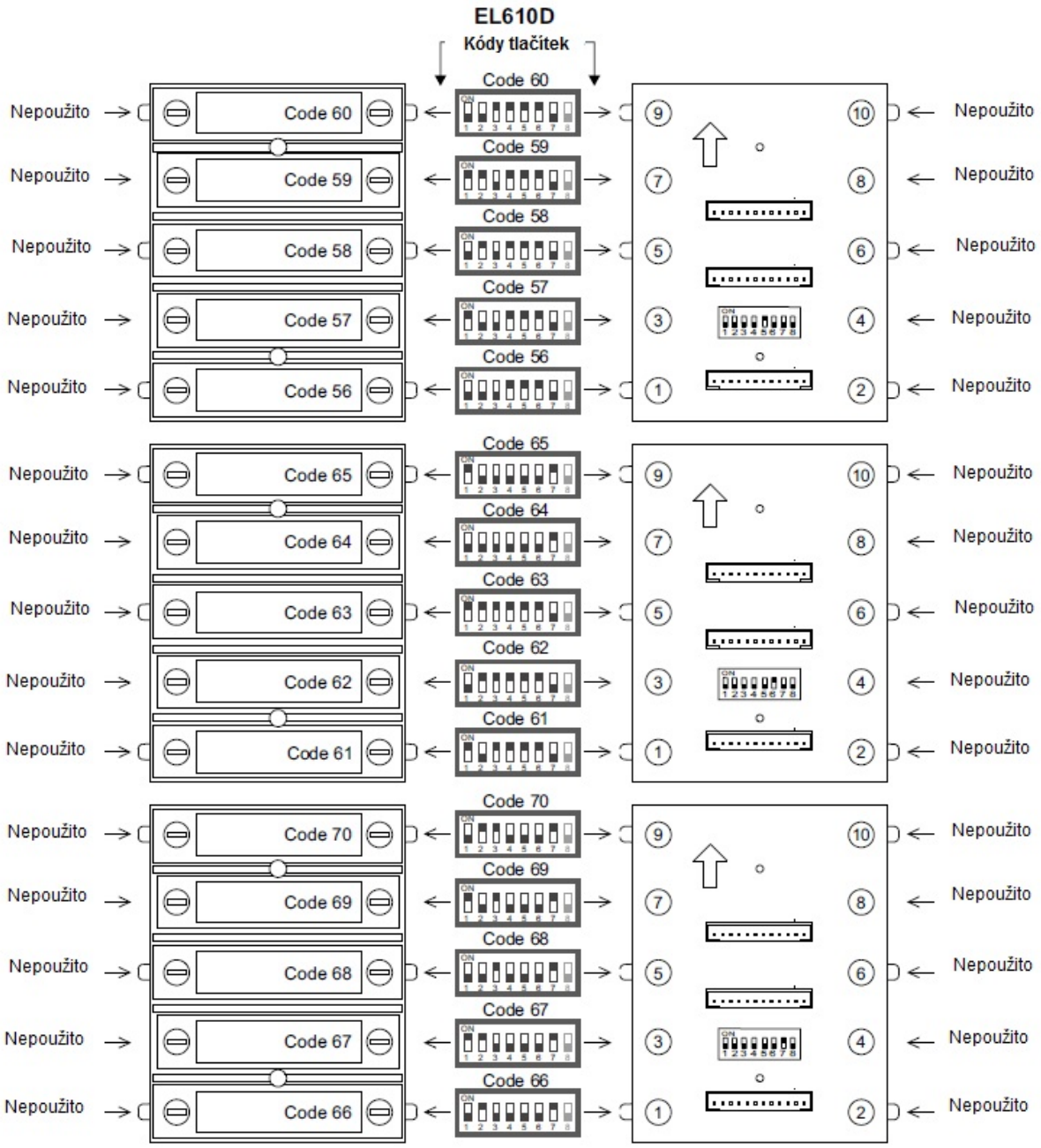
EL610D
Kódy tlačítek
Code 60
Code 59
Code 58
Code 57
Code 56
Code 65
Code 64
Code 63
Code 62
Code 61
Code 70
Code 69
Code 68
Code 67
Code 66
Nepoužito

8.14. Popis DIP přepínače zvukového modulu EL632/EL642

(*) 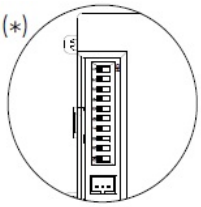

DIP přepínač je umístěn v levé horní zadní části zvukového modulu.

(*)

DIP1 a DIP2: Adresa vstupního panelu: DIP přepínače 1 a 2 nastaveny na OFF (adresa 1).

(*)

DIP3: Ponechte nastavený na OFF u panelu s dvojstrannými tlačítky, nastavte na ON v případě panelu s jednostrannými tlačítky.

(*) 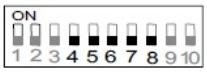

DIP4 až DIP8: Výběr jazyka hlasových zpráv nebo tónů (pro stav volání, zrušené volání, otevření dveří a ukončení volání) vstupního panelu. Tovární nastavení: hlasové zprávy ve španělském jazyce – viz odstavec 8.23.

(*)

DIP 9: Bez funkce, ponechte nastavený na OFF.

(*)

DIP10: Programování volacích tlačítek P1 a P2 na jiný kód než tovární (viz odstavec 8.24.). Poznámka: po naprogramování nastavte DIP 10 zpět na pozici OFF.

(*) Tovární nastavení.

8.15. Jumper pro nastavení hlasitosti zvukového modulu (hlasové zprávy a potvrzovací tóny)

(*) 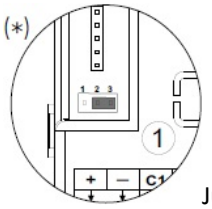

Jumper je umístěn v levé zadní části zvukového modulu.
Jumper slouží k nastavení hlasitosti hlasových zpráv a potvrzovacích tónů zvukového modulu. Úrovně maximum, minimum a vypnuto.

(*)

Jumper umístěn na pinech 2 a 3 – nastavení minimální úrovně hlasitosti hlasových zpráv a potvrzovacích tónů zvukového modulu.

Jumper umístěn na pinech 1 a 2 – nastavení maximální úrovně hlasitosti hlasových zpráv a potvrzovacích tónů zvukového modulu.

Jumper vyjmut – hlasové zprávy a potvrzovací tóny vypnuty.

(*) Tovární nastavení.

8.16. Popis LED pro přísvit za snížené úrovně světla modulu EL632 G2+ SE

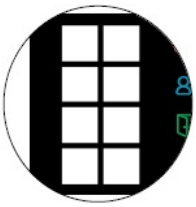

Přísvitové LED se aktivují v případě hovoru a nízkého osvětlení. Toto umožňuje uživateli za snížených světelných podmínek rozeznat osobu stojící u vstupního tabla.

8.17. Popis LED indikace zvukového modulu

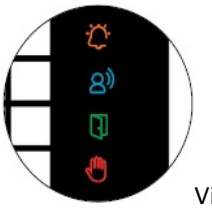

Vizuální indikace stavu vstupního panelu pro sluchově postižené osoby.

- V průběhu vyzvánění: aktivována LED .
- V průběhu komunikace: aktivována LED .
- V průběhu aktivace el. zámku: aktivována LED .
- Ukončení komunikace: LED zhasne.
- Volání ze vstupního panelu, zatímco probíhá volání/komunikace z jiného panelu v instalaci (v případě, že je systému více než jeden vstupní panel): LED se rozsvítí na 3 sekundy.
- V případě volání na byt, který je v režimu „nerušit“: LED se rozsvítí po dobu vyzvánění.
- V případě volání na byt, kde není instalován monitor ani telefon: žádná vizuální signalizace.

8.18. Popis hlasových zpráv zvukového modulu

Hlasové zprávy slouží k orientaci o stavu vstupního panelu pro zrakově postižené osoby. Jestliže jsou hlasové zprávy zapnuty (odstavec 8.23.), budou přehrávány tyto zprávy:

- V průběhu vyzvánění: „Probíhá volání“.
- V průběhu aktivace el. zámku: „Dveře jsou otevřeny“.
- Ukončení komunikace: „Komunikace je ukončena“.
- Volání ze vstupního panelu, zatímco probíhá volání/komunikace z jiného panelu v instalaci (v případě, že je systému více než jeden vstupní panel): „Systém je obsazen, zkuste později“.
- V případě volání na byt, který je v režimu „nerušit“: „Probíhá volání“.
- V případě volání na byt, kde není instalován monitor ani telefon: „Probíhá volání, účastník nedostupný“.

8.19. Popis potvrzovacích tónů zvukového modulu

Jestliže jsou potvrzovací tóny zapnuty (odstavec 8.23.), budou v hlasovém modulu slyšet tyto tóny:

- V průběhu vyzvánění: 2x dlouhý signál.
- V průběhu aktivace el. zámku: 1 dlouhý signál.
- Ukončení komunikace: žádný signál.
- Volání ze vstupního panelu, zatímco probíhá volání/komunikace z jiného panelu v instalaci (v případě, že je systému více než jeden vstupní panel): 5 krátkých signálů.
- V případě volání na byt, který je v režimu „nerušit“: 2x dlouhý signál.
- V případě volání na byt, kde není instalován monitor ani telefon: 2 dlouhé signály a 5 krátkých signálů.

8.20. Popis externích volacích tlačítek P1 a P2

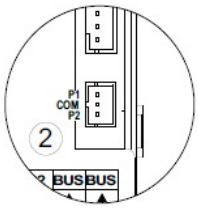

Konektor pro připojení tlačítek je umístěn v pravé zadní části zvukového modulu.
Pro zapojení tlačítek vložte dodaný kabel do konektoru.

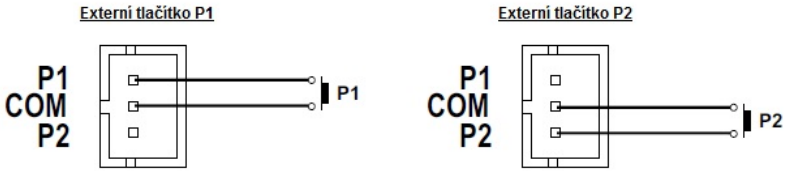

8.21. Popis konektoru pro připojení modulu CD-NEXA/G2+

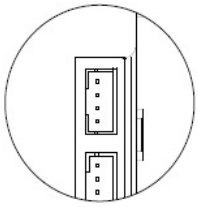

Konektor pro NEXA sběrnici pomocí převodníku CD-NEXA/G2+ je umístěn v pravé horní zadní části zvukového modulu.
Vložte kabel dodaný se zvukovým modulem do konektoru a druhý konec do konektoru převodníku CD-NEXA/G2+ a z CD-NEXA/G2+ k dalším NEXA modulům:

- N3403/AL: modul s grafickým TFT displejem pro panely s kódovou klávesnicí.
- N3301/AL: modul s kódovou klávesnicí.
- N3301A/AL: modul s alfabetickou klávesnicí.
- EL4502/NFC: modul čtečky NFC čipů.
- EL3002: modul podsvětlení (klasických modulů pro jména).
- CD-NEXA/BT: modul konfiguračního rozhraní RFC (bezdrátové zařízení 2,4 GHz). Pouze pro moduly N3301 a N3403.

Poznámka: Až 3 NEXA moduly mohou být připojeny bez přídavného napájecího zdroje.

8.22. Připojení podsvětlovacích modulů EL3002

Vložte propojovací kabel, který je dodán s převodníkem CD-NEXA G2+, do zvukového modulu a druhý konec do konektoru CN2 převodníku CD-NEXA G2+. Poté propojte převodník dodanými kabely s moduly EL3002 (kterýkoliv konektor) dle znázornění. Pro zapojení dalších podsvětlovacích modulů použijte jakýkoliv volný konektor.

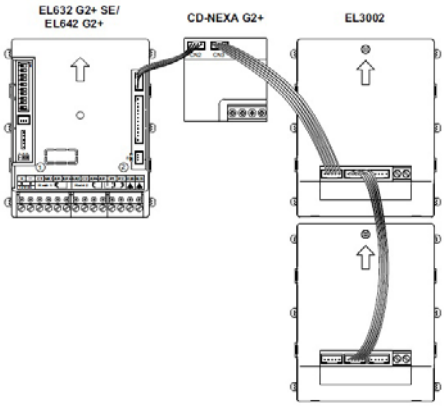

Poznámka: K napájecímu zdroji je připojen pouze zvukový modul EL632/G2+ nebo EL642/G2+.

8.23. Výběr jazyka potvrzovacích hlasových zpráv

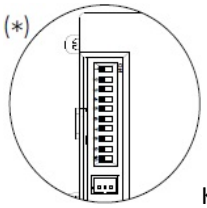

Konfigurační DIP přepínač je umístěn v levé zadní části zvukového modulu.
Jestliže chcete změnit jazyk hlasových zpráv zvukového modulu, nastavte DIP přepínače 4-8 dle následující tabulky:

Hlasové zprávy	Dip4	Dip5	Dip6	Dip7	Dip8
(*) Español	OFF	OFF	OFF	OFF	OFF
Catalán	ON	OFF	OFF	OFF	OFF
Gallego	OFF	ON	OFF	OFF	OFF
Vasco	ON	ON	OFF	OFF	OFF
Tones Mode	OFF	OFF	ON	OFF	OFF
Arabic	ON	OFF	ON	OFF	OFF
Bulgarian	OFF	ON	ON	OFF	OFF
Croatian	ON	ON	ON	OFF	OFF
Czech	ON	OFF	OFF	ON	OFF
Dansk	ON	OFF	OFF	ON	OFF
Dutch	OFF	ON	OFF	ON	OFF
English	ON	ON	OFF	ON	OFF
French	OFF	OFF	ON	ON	OFF
German	ON	OFF	ON	ON	OFF
Greek	OFF	ON	ON	ON	OFF
Hungarian	ON	ON	ON	ON	OFF
Italian	OFF	OFF	OFF	OFF	ON
Norwegian	ON	OFF	OFF	OFF	ON
Polish	OFF	ON	OFF	OFF	ON
Portuguese	ON	ON	OFF	OFF	ON
Romanian	OFF	OFF	ON	OFF	ON
Russian	ON	OFF	ON	OFF	ON
Serbian	OFF	ON	ON	OFF	ON
Slovak	ON	ON	ON	OFF	ON
Swedish	OFF	OFF	OFF	ON	ON
Turkish	ON	OFF	OFF	ON	ON

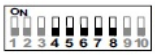

(*)

(*) Tovární nastavení

8.24. Změna kódů tlačítek P1 a P2

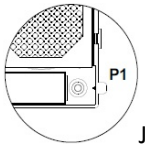

Jestliže chcete změnit volací kód tlačítka P1 na zvukovém modulu, postupujte dle těchto kroků (Továrně nastaven kód P1=32):

1) Na zvukovém modulu přepněte DIP8 přepínač na pozici OFF.

2) U video panelu nastavte DIP1 až DIP6 (DIP7 musí být nastaven na OFF) na nový kód (adresa od 1 do32). U audio panelu nastavte DIP1 až DIP7 na nový kód (adresa od 1 do 128).
DIP přepínače nastavené na hodnotu OFF mají nulovou hodnotu a přepínače nastavené na ON hodnotu dle následující tabulky:
Výsledný kód bude dán součtem všech DIP nastavených na ON.

Video panel	**Tabulka hodnot:**						
Byt 1 (DIP 1 na ON a DIP2-6 na OFF)	Číslo přepínače:	1	2	3	4	5	6
Byt 32 (DIP1-5 na OFF a DIP6 na ON)	Hodnota (nastavení na ON):	1	2	4	8	16	32

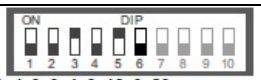

Příklad: 0+0+4+0+16+0=20

Audio panel	**Tabulka hodnot:**							
Byt 1 (DIP 1 na ON a DIP2-7 na OFF)	Číslo přepínače:	1	2	3	4	5	6	7
Byt 128 (DIP1-7 na OFF)	Hodnota (nastavení na ON):	1	2	4	8	16	32	64

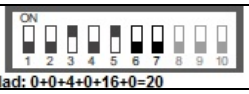

Příklad: 0+0+4+0+16+0=20

3) Nastavte DIP10 na ON, pro potvrzení správného nastavení vstupní panel vydá tón.

4) Nastavte DIP10 na OFF a DIP1-8 dle předchozího nastavení (adresa vstupního panelu, dvojitá/jednostranná tlačítka a jazyk hlasových zpráv).

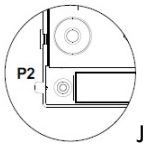

Jestliže chcete změnit volací kód tlačítka P2 na zvukovém modulu, postupujte dle těchto kroků (Továrně nastaven kód P2=31):

1) Na zvukovém modulu přepněte DIP8 přepínač na pozici ON.

2) U video panelu nastavte DIP1 až DIP6 (DIP7 musí být nastaven na OFF) na nový kód (adresa od 1 do32). U audio panelu nastavte DIP1 až DIP7 na nový kód (adresa od 1 do 128).
DIP přepínače nastavené na hodnotu OFF mají nulovou hodnotu a přepínače nastavené na ON hodnotu dle následující tabulky:
Výsledný kód bude dán součtem všech DIP nastavených na ON.

Video panel	**Tabulka hodnot:**						
Byt 1 (DIP 1 na ON a DIP2-6 na OFF)	Číslo přepínače:	1	2	3	4	5	6
Byt 32 (DIP1-5 na OFF a DIP6 na ON)	Hodnota (nastavení na ON):	1	2	4	8	16	32

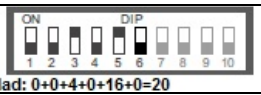

Příklad: 0+0+4+0+16+0=20

Audio panel	**Tabulka hodnot:**							
Byt 1 (DIP 1 na ON a DIP2-7 na OFF)	Číslo přepínače:	1	2	3	4	5	6	7
Byt 128 (DIP1-7 na OFF)	Hodnota (nastavení na ON):	1	2	4	8	16	32	64

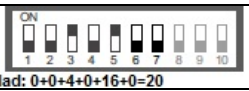

Příklad: 0+0+4+0+16+0=20

3) Nastavte DIP10 na ON, pro potvrzení správného nastavení vstupní panel vydá tón.

4) Nastavte DIP10 na OFF a DIP1-8 dle předchozího nastavení (adresa vstupního panelu, dvojitá/jednostranná tlačítka a jazyk hlasových zpráv).

8.25. Konečná nastavení

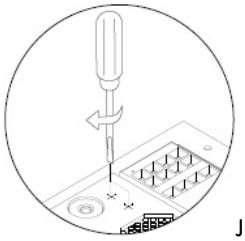

Jestliže po spuštění systému zjistíte nedostatečnou úroveň hlasitostí, proveďte nastavení hlasitosti reproduktoru a citlivost mikrofonu.

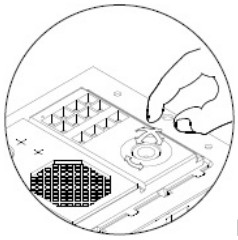

Kamera zvukového modulu je směrově nastavitelná, nastavte požadovanou pozici (pouze zvukový modul s kamerou EL632/G2+).

8.26. Připevnění rámečku

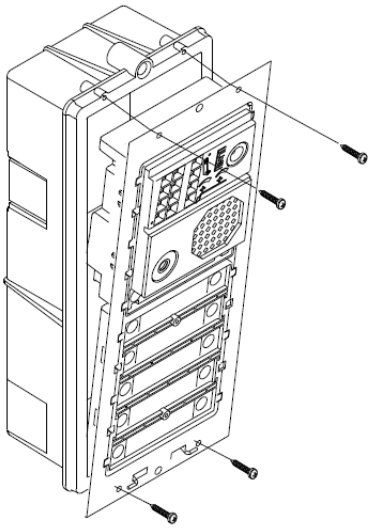

Po ukončení zapojení, konfigurace a nastavení připevněte montážní rámeček k instalační krabici pomocí dodaných šroubků.

POZOR: Před upevnění montážního rámečku proveďte testovací hovor na kterýkoliv byt.

8.27. Vložení jmenovky

8.28. Montáž modulů jednořadého tabla

Vložte spodní upevňovací díl mezi boční vodící profily (do spodní části) a připevněte pomocí dodaných šroubků (krok 1), poté vložte další modul (krok 2). Jestliže má vstupní tablo více než jeden modul vertikálně, nejprve vložte spodní modul, dle obrázku A.

Umístěte distanční díl (krok 3) a vložte další modul (krok 4) dle obrázku B. Postupujte stejně i s dalším modulem (maximální počet modulů je tři nad sebou).

Pro dokončení sestavy vložte horní upevňovací díl (krok 5) mezi boční profily a připevněte pomocí dodaných šroubků, viz obrázek C.

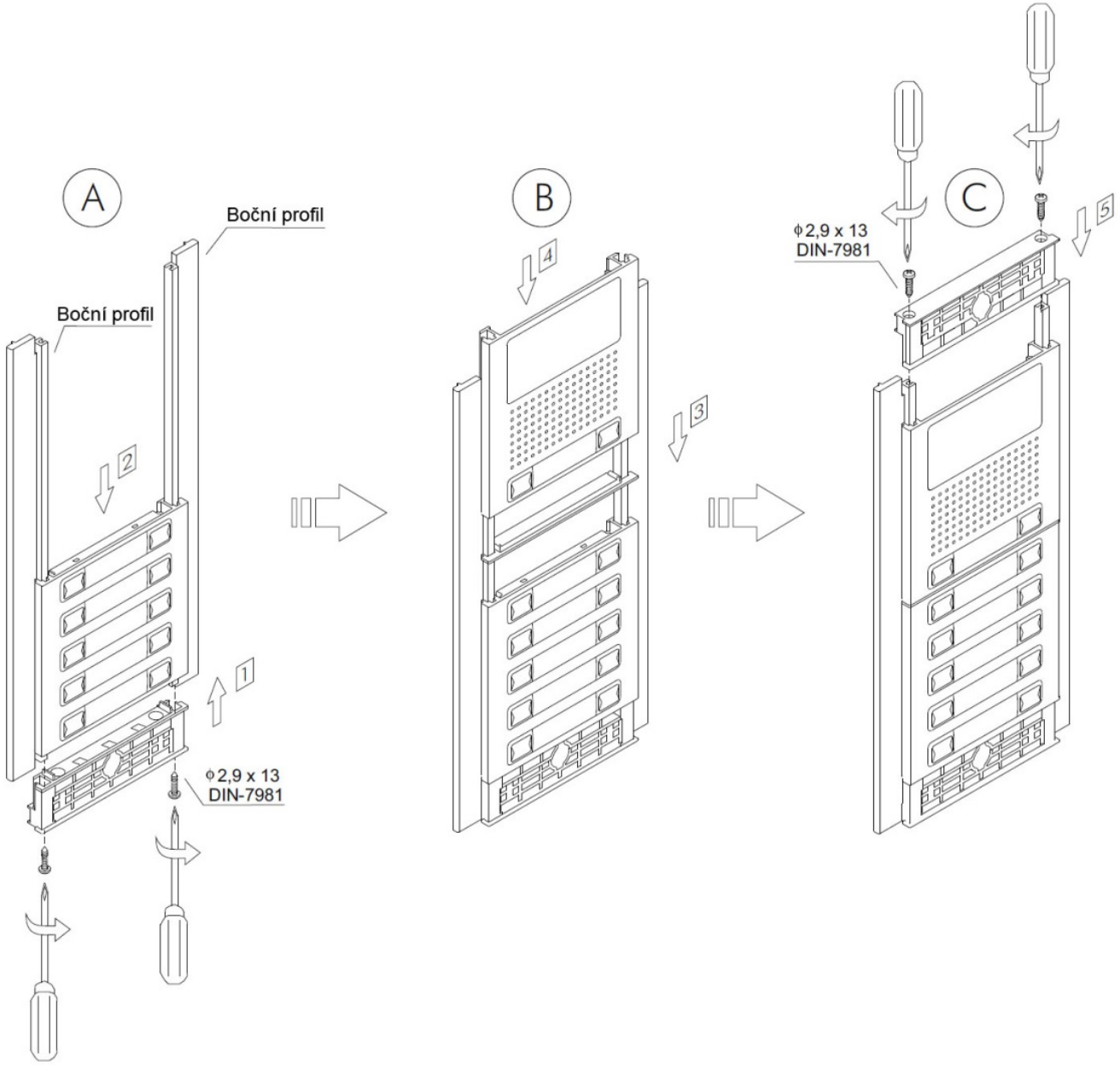

8.29. Montáž modulů dvouřadého tabla

Sestavte tablo A (krok 1) stejně jako v jednořadé tablo (viz. strana 17), přičemž jeden boční profil musí být typu UNE, který slouží vzájemnému propojení tabel.

Vložte spodní upevňovací díly mezi boční vodící profily a lištu UNE (do spodní části) a připevněte pomocí dodaných šroubků (krok 2), poté vložte další modul (krok 3). Jestliže má vstupní tablo více než jeden modul vertikálně, nejprve vložte spodní modul, dle obrázku.

Umístěte distanční díl (krok 4) a vložte další modul (krok 5) dle obrázku B. Postupujte stejně i s dalším modulem (maximální počet modulů je tři nad sebou).
Pro dokončení sestavy vložte horní upevňovací díly (krok 6) mezi boční profily a připevněte pomocí dodaných šroubků, viz obrázek B.

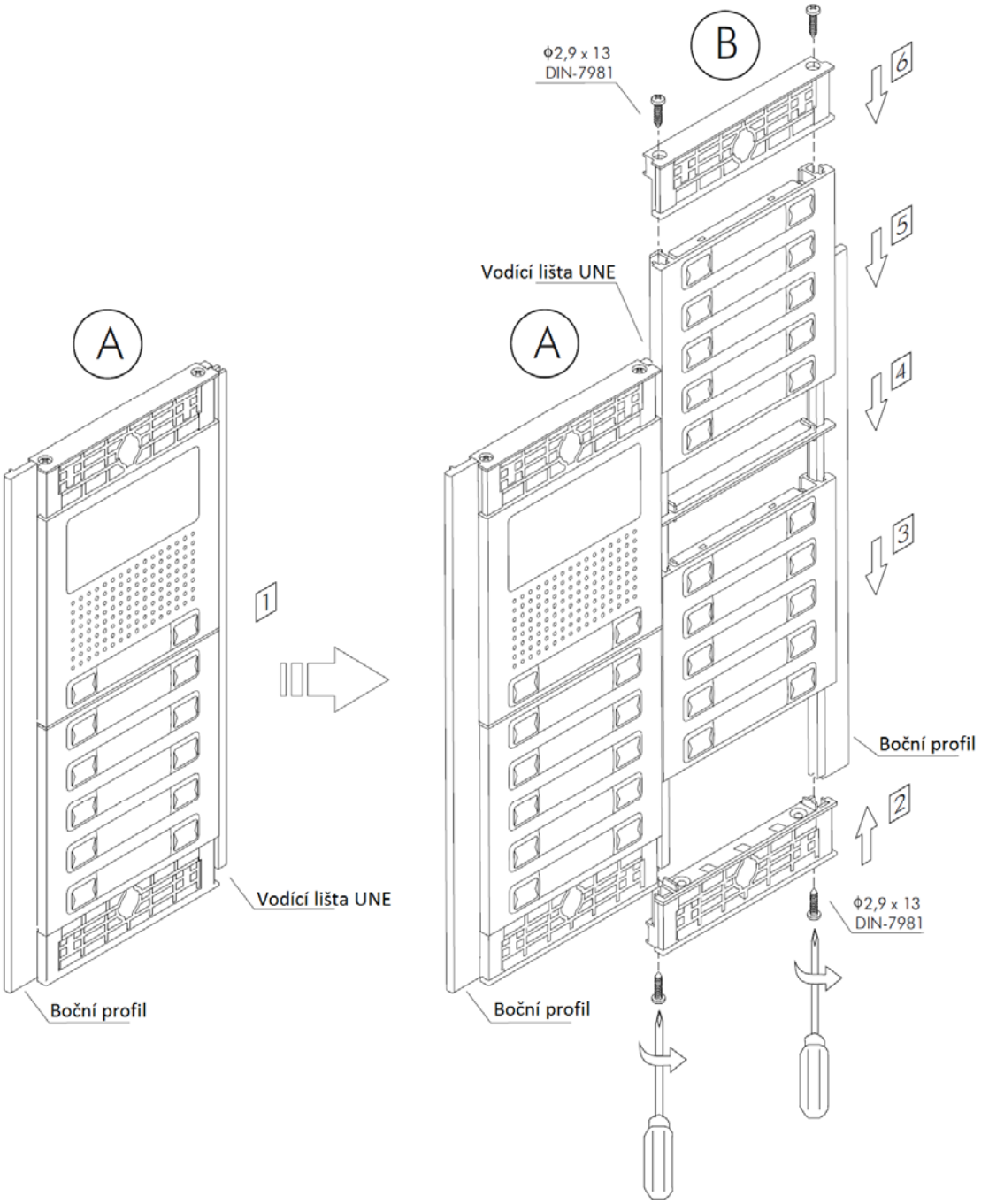

POZOR: Nalepte těsnění (součástí dodávky montážního rámečku N60XX) na spojovací profil UNE.

8.30. Uzavření vstupního tabla

Připevněte vstupní tablo k instalačnímu boxu pomocí dodaných šroubků.
Instalaci tabla dokončíte vložením krycích lišt, přiložte lištu jedním koncem k tablu a na druhou stranu lehce zatlačte, tím dojde k zacvaknutí krycí lišty do profilu vstupního tabla.

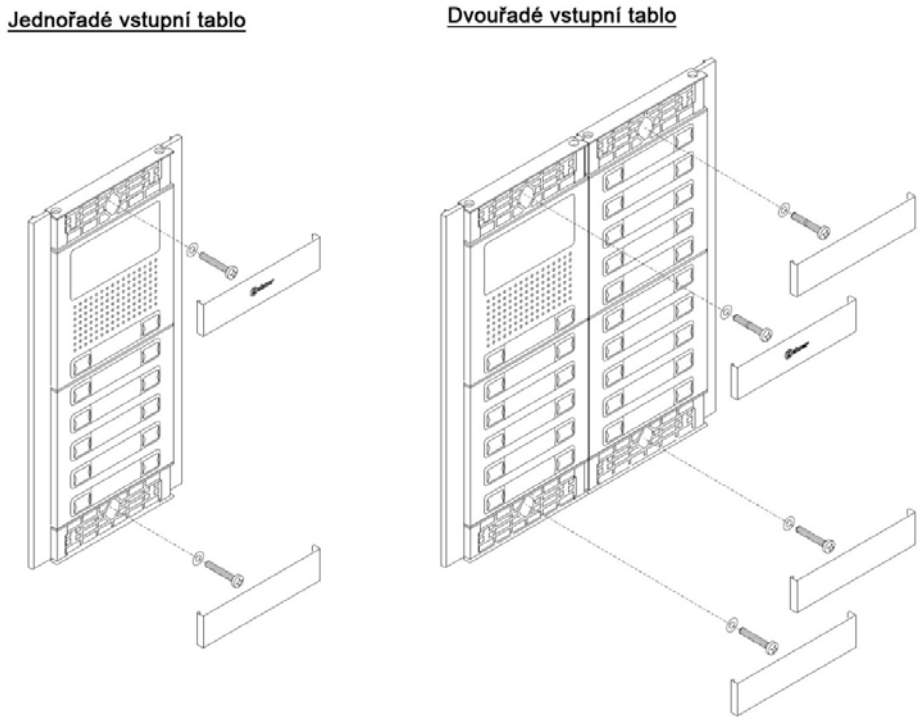

9. INSTALACE EL. ZÁMKU

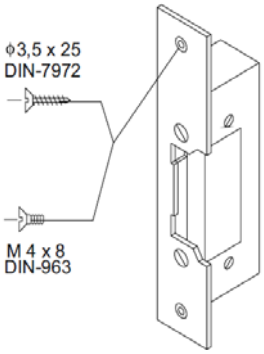

Pokud montujete elektrický zámek do kovových dveří, použijte vrták 3,5mm a vyvrtejte potřebné otvory. Pokud montujete do dřevěných dveří, použijte vrták 3 mm.

POZOR:

- Elektrický zámek musí být na 12 V a to buď stejnosměrný nebo střídavý – viz instalační schémata pro jednotlivé typy.
- Zvukový modul je dodáván se dvěma varistory. Jestliže připojujete zámek na střídavé napětí na jeden z výstupů, připojte varistor přímo na svorky el. zámku pro zajištění správné funkce.

10. NAPÁJECÍ ZDROJ FA-G2+

10.1. Popis napájecího zdroje FA-G2+

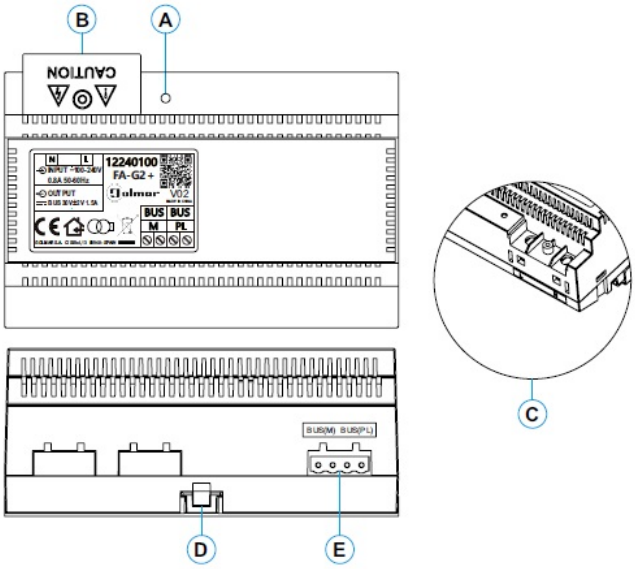

A. Indikace zapnutí/vypnutí.
B. Ochranný kryt pro vstupní připojení.
C. Detail vstupních svorek bez ochranného krytu.
D. Upevňovací zarážka na DIN lištu.
E. Instalační svorkovnice.

<u>Vlastnosti:</u>

Vstupní napětí:	100-240 Vstř
Vstupní frekvence:	50-60 Hz
Výstupní napětí:	30 Vss +/- 2 V
Výstupní proud:	1,5 A
Pracovní teplota:	-10 - +40 st. C.
Rozměry:	140*90*60 mm

10.2. Instalace napájecího zdroje

Instalaci a opravy zařízení musí provádět **<u>pouze osoba s odpovídající kvalifikací.</u>**
Instalujte napájecí zdroj na suchých chráněných místech bez možnosti poškození vodou. Ujistěte se, že ventilační otvory nejsou zakryty. Použijte DIN46277 lištu (8 modulů).
Pro ochranu napájecího zdroje je vhodné použít termomagnetický jistič.
Nesundávejte kryt zdroje, ani nemanipulujte s kabely ve svorkovnicích, hrozí nebezpečí úrazu elektrickým proudem.

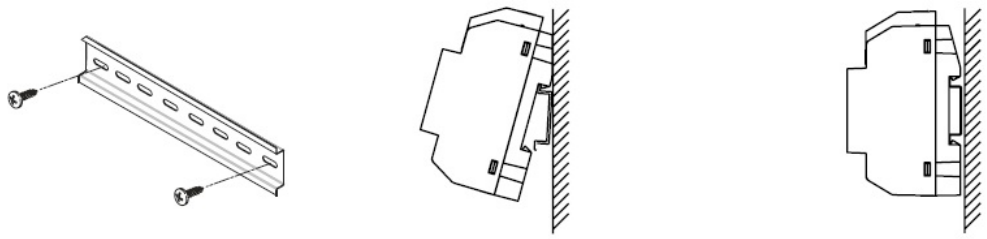

11. INSTALAČNÍ SCHÉMATA

11.1. Audio systém se 128 byty, ART1/G2+ telefony, ss zámek

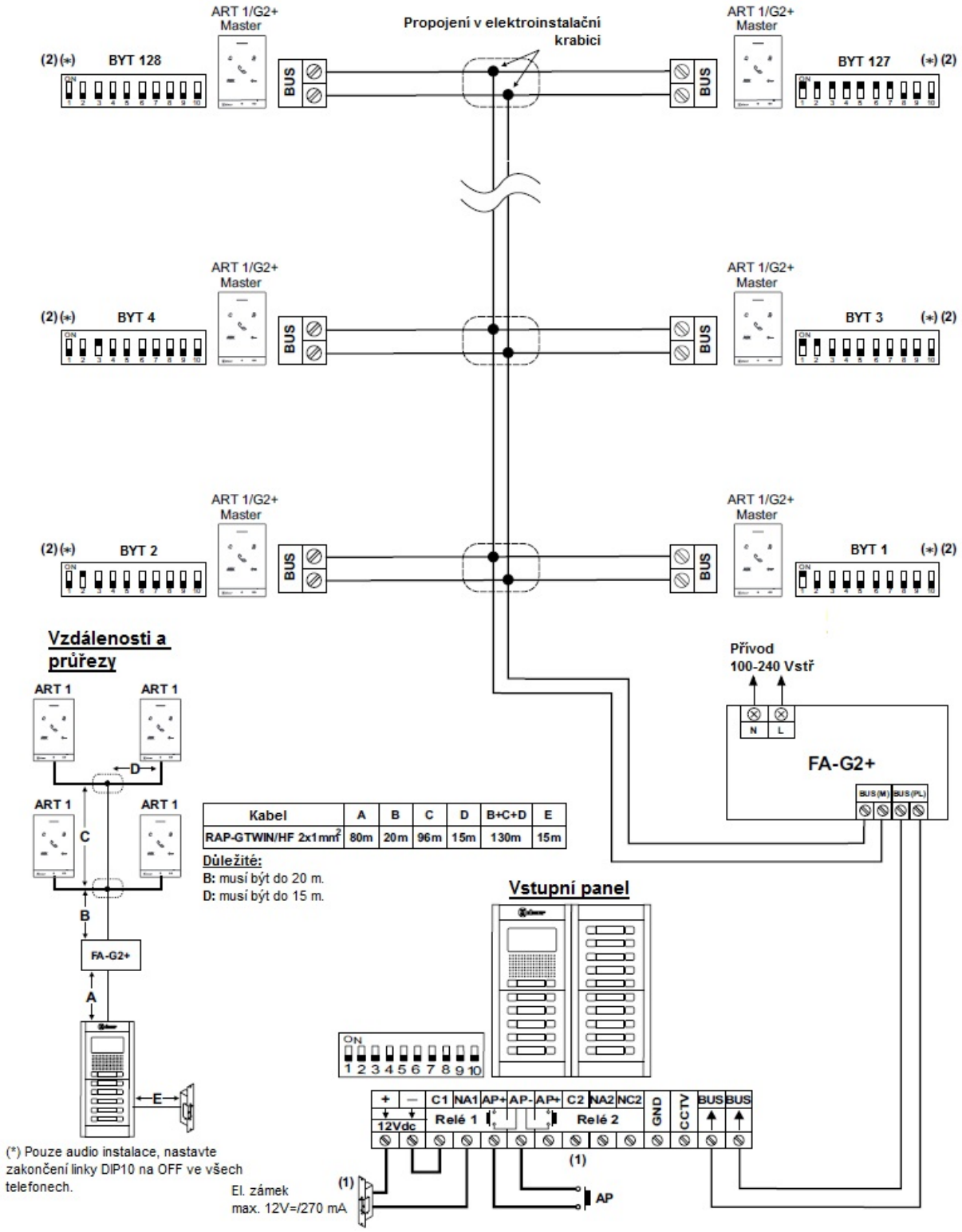

Kabel	A	B	C	D	B+C+D	E
RAP-GTWIN/HF 2x1mm²	80m	20m	96m	15m	130m	15m

Důležité:
B: musí být do 20 m.
D: musí být do 15 m.

Důležité:
(1) Pro zapojení střídavého el. zámku proveďte zapojení dle příslušného schéma.
(2) Pro více informací o telefonech ART1/G2+ shlédněte instalační návod.

11.2. Audio systém s 8 sběrnicemi po 16 bytech, telefony ART1/G2+, propojení bez distributorů

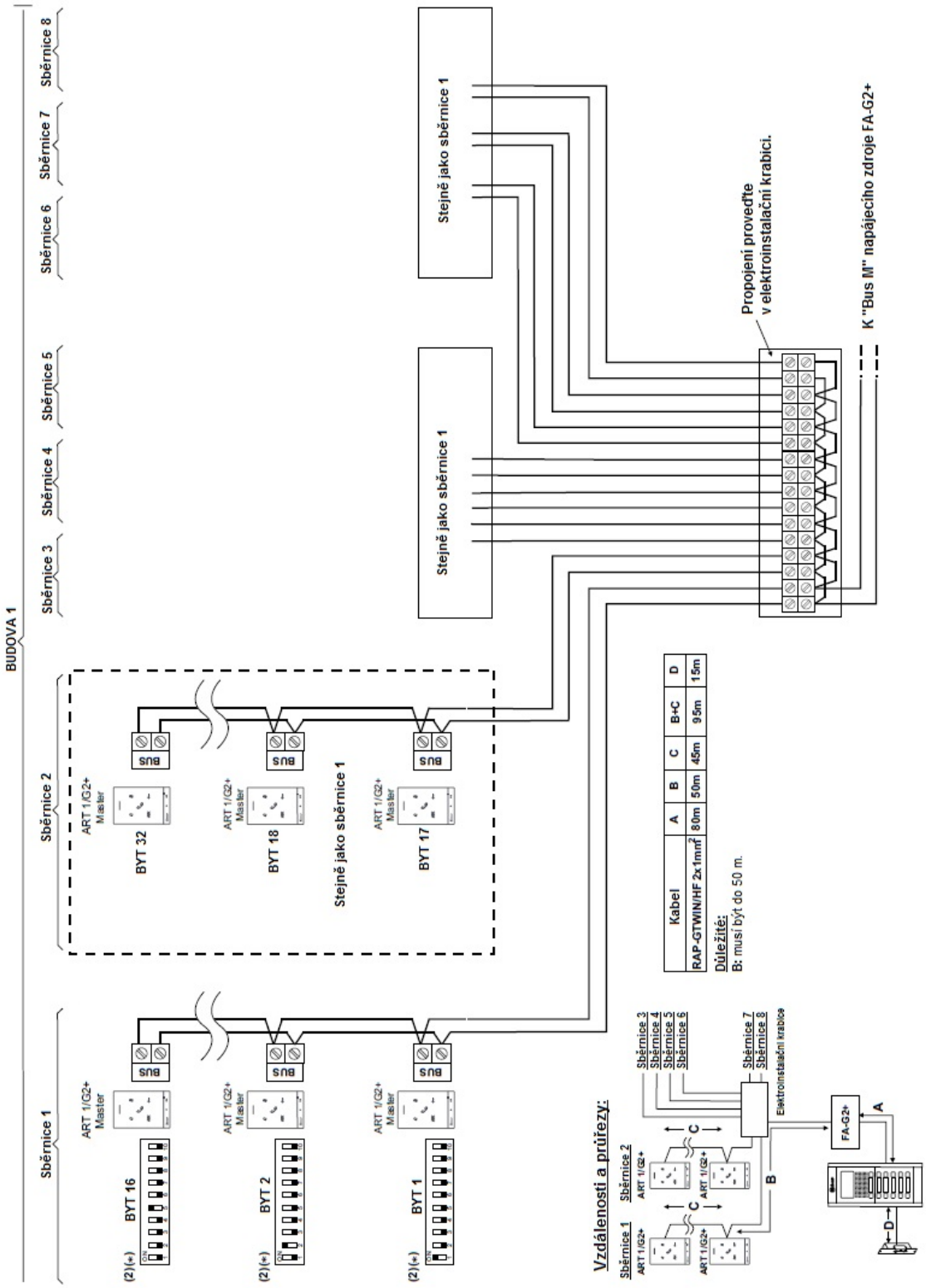

Důležité:

Maximální počet sběrnic je 8, maximální počet telefonů 16/sběrnici.

(*) Pouze u audio instalace, nastavte zakončení linky DIP 10 na OFF u všech telefonů

(2) Pro více informací o telefonech ART1/G2+ shlédněte instalační návod.

11.3. Video systém s 32 ART4/G2+ nebo ART4LITE/G2+ monitory, 8 distributory D4L-G2+, ss zámek

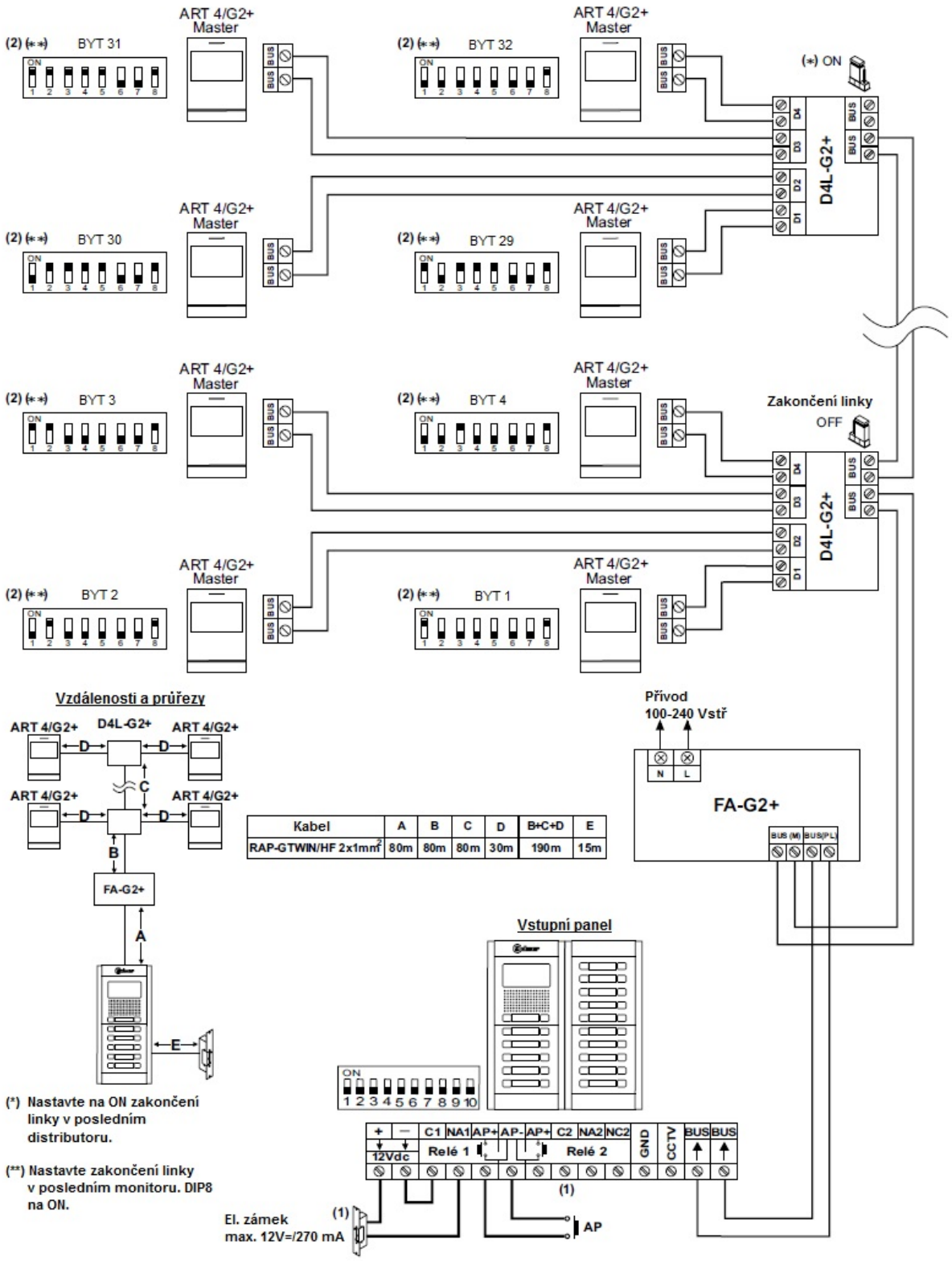

Důležité:

(1) Pro zapojení střídavého el. zámku proveďte zapojení dle příslušného schéma.

(2) Pro více informací o monitorech ART4 shlédněte instalační návod.

11.4. Video systém s 32 ART4/G2+ nebo ART4LITE/G2+ monitory, 16 distributory D2L-G2+, ss zámek

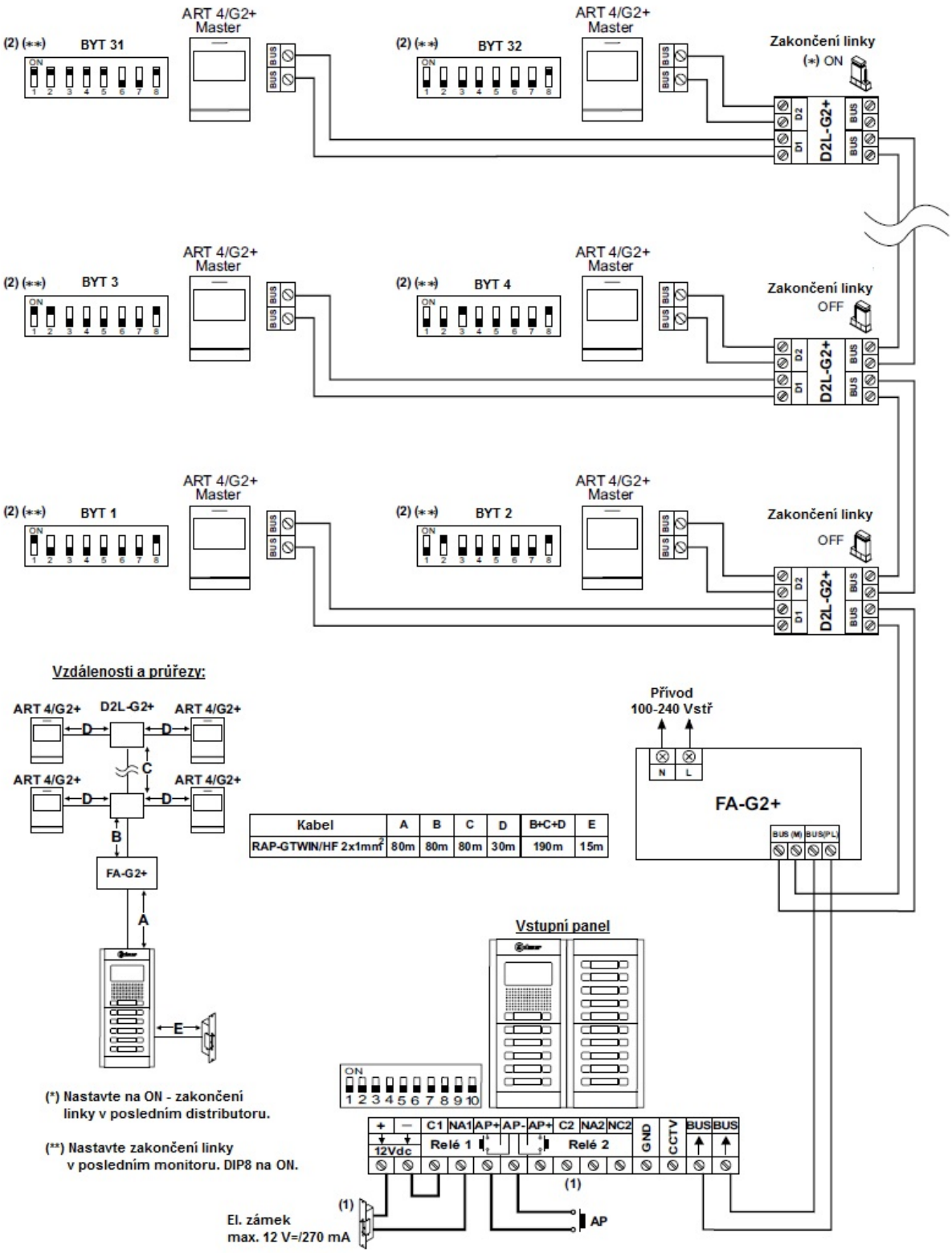

Důležité:

(1) Pro zapojení střídavého el. zámku proveďte zapojení dle příslušného schéma.

(2) Pro více informací o monitorech ART4 shlédněte instalační návod.

11.5. Smíšená instalace, až 32 jednotek (ART4 monitory + ART1 telefony), 8 distributorů D4L-G2+, ss zámek

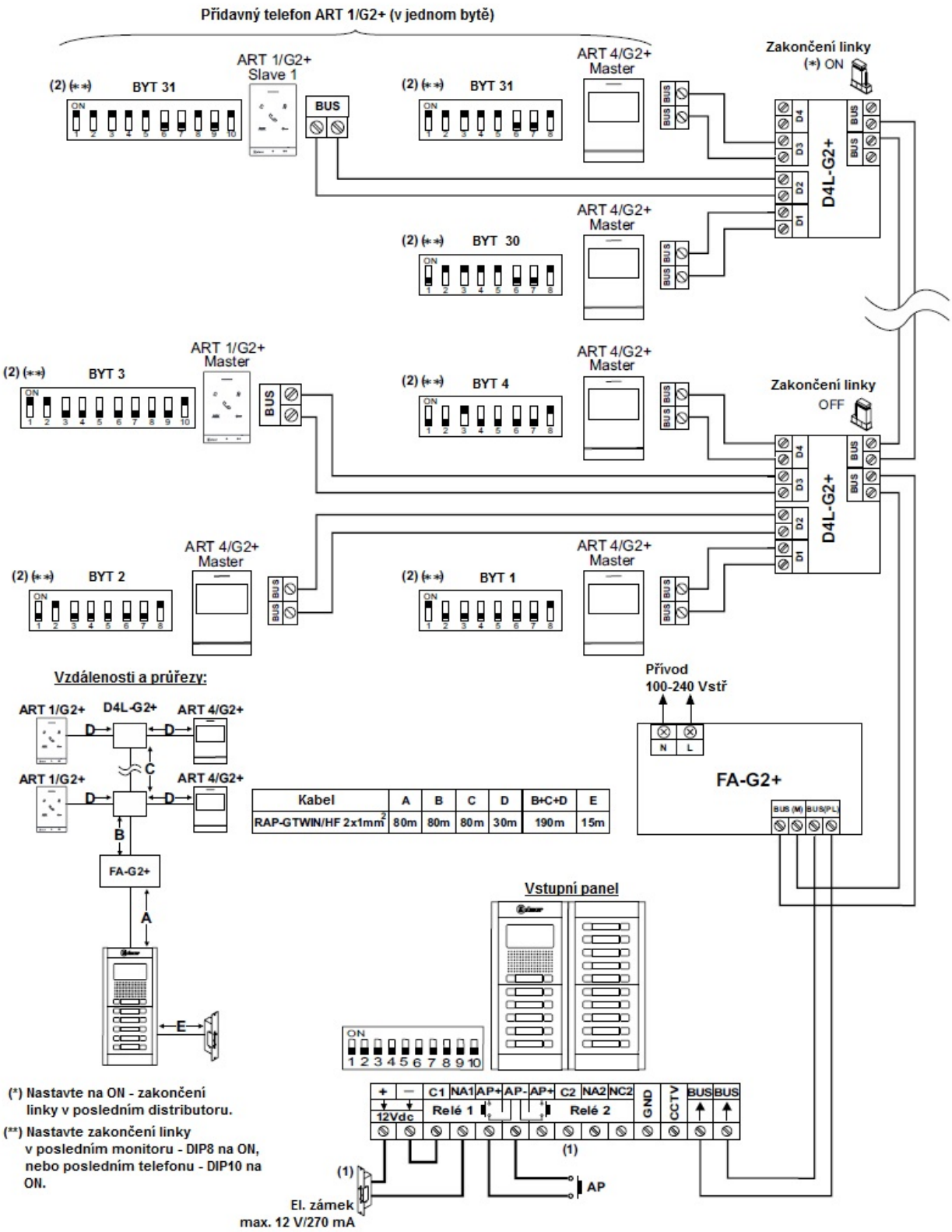

Kabel	A	B	C	D	B+C+D	E
RAP-GTWIN/HF 2x1mm²	80m	80m	80m	30m	190m	15m

Důležité:

(1) Pro zapojení střídavého el. zámku proveďte zapojení dle příslušného schéma.

(2) Pro více informací o monitorech ART4 a telefonech ART1 shlédněte instalační návod.

11.6. Video systém s 32 ART7/G2+ monitory, 8 D4L/G2+ distributory, ss zámek

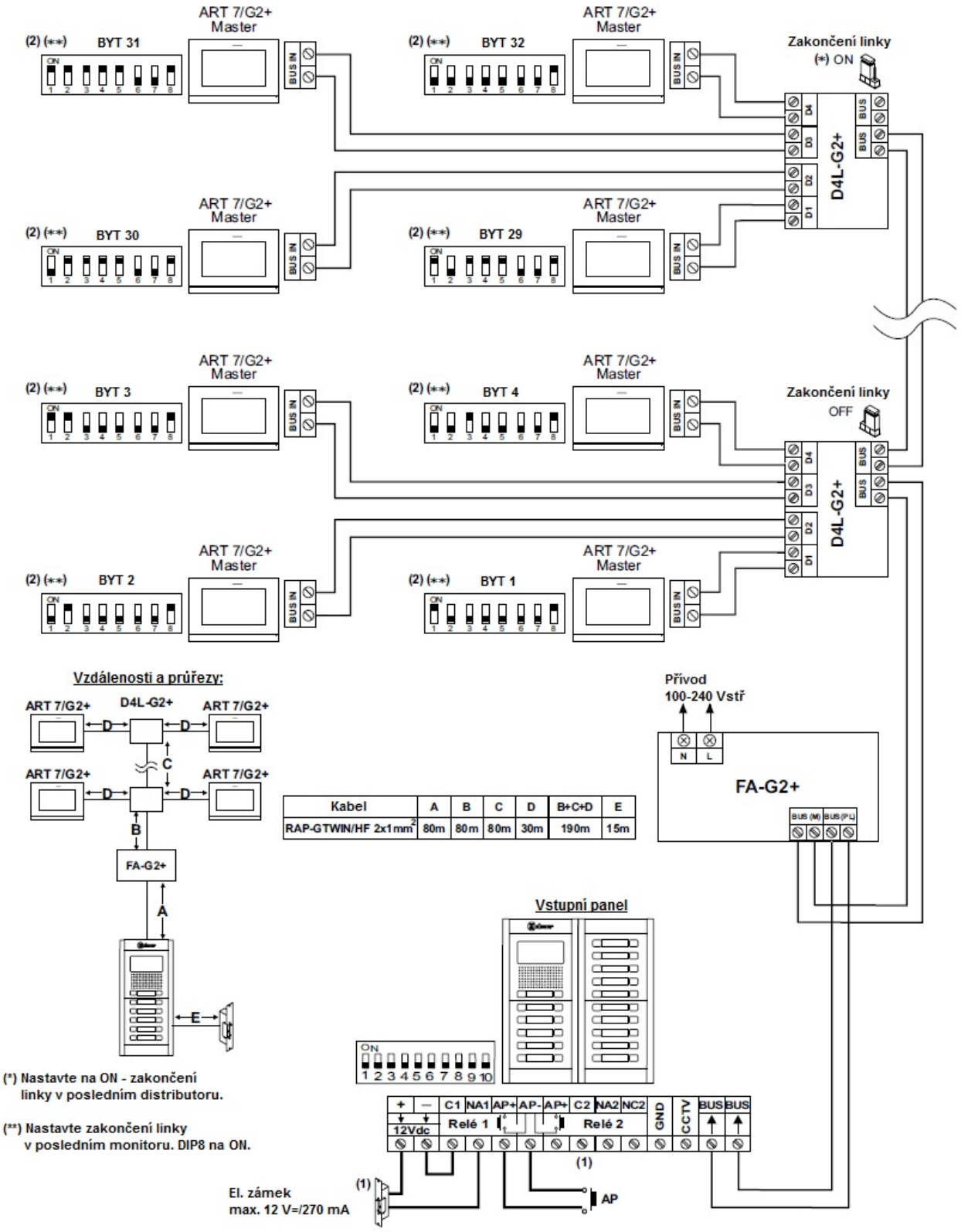

Kabel	A	B	C	D	B+C+D	E
RAP-GTWIN/HF 2x1mm²	80m	80m	80m	30m	190m	15m

(*) Nastavte na ON - zakončení linky v posledním distributoru.

(**) Nastavte zakončení linky v posledním monitoru. DIP8 na ON.

Důležité:

(1) Pro zapojení střídavého el. zámku proveďte zapojení dle příslušného schéma.

(2) Pro více informací o monitorech ART7 shlédněte instalační návod.

11.7. Video systém s monitory ART7/G2+, 16 distributory D2L-G2+, ss zámek

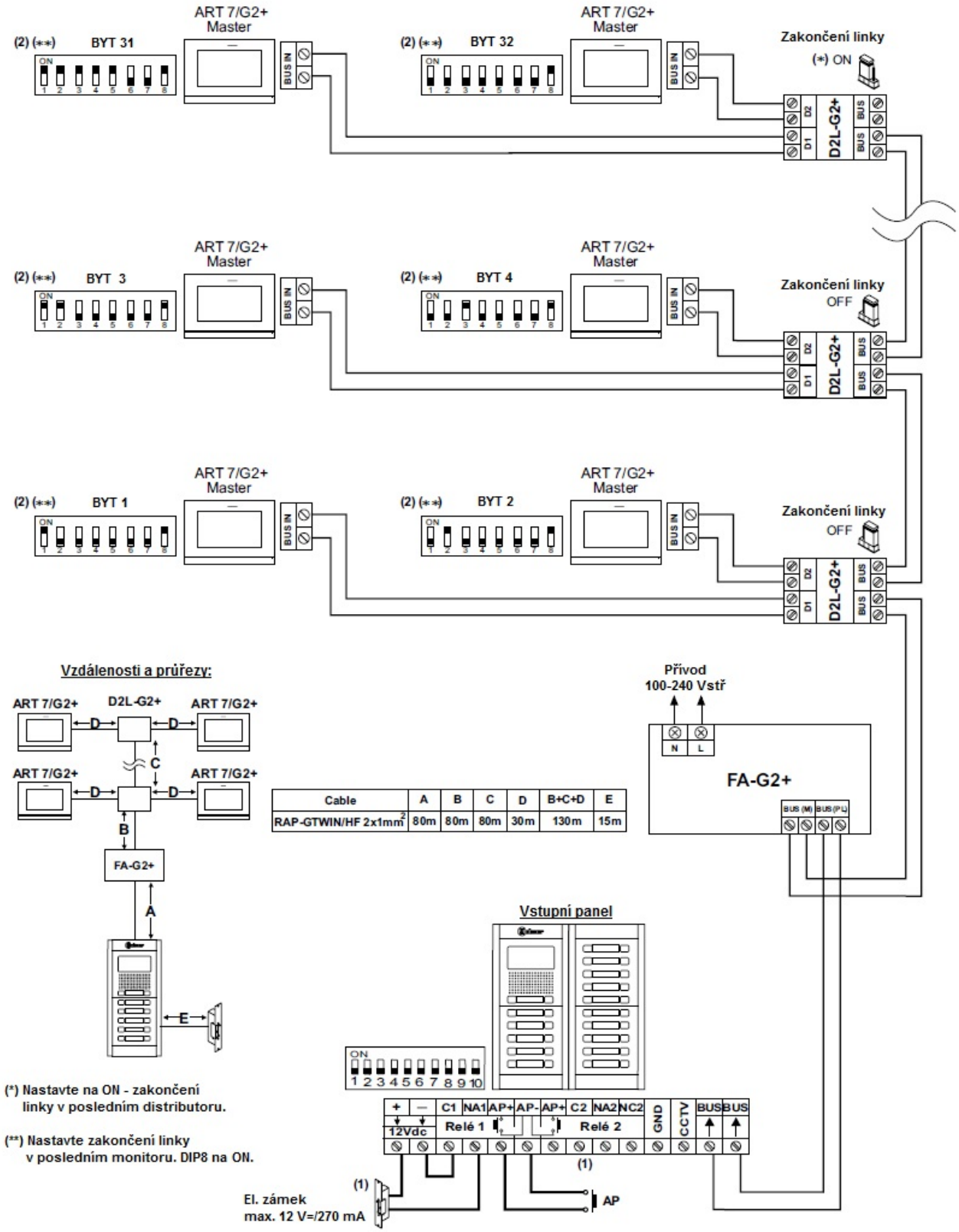

Cable	A	B	C	D	B+C+D	E
RAP-GTWIN/HF 2x1mm²	80m	80m	80m	30m	130m	15m

Důležité:

(1) Pro zapojení střídavého el. zámku proveďte zapojení dle příslušného schéma.

(2) Pro více informací o monitorech ART7 shlédněte instalační návod.

11.8. Smíšená instalace: až 32 jednotek (ART7/G2+ moniotory, ART1/G2+ telefony), 8 distributorů D4L-G2+, ss zámek

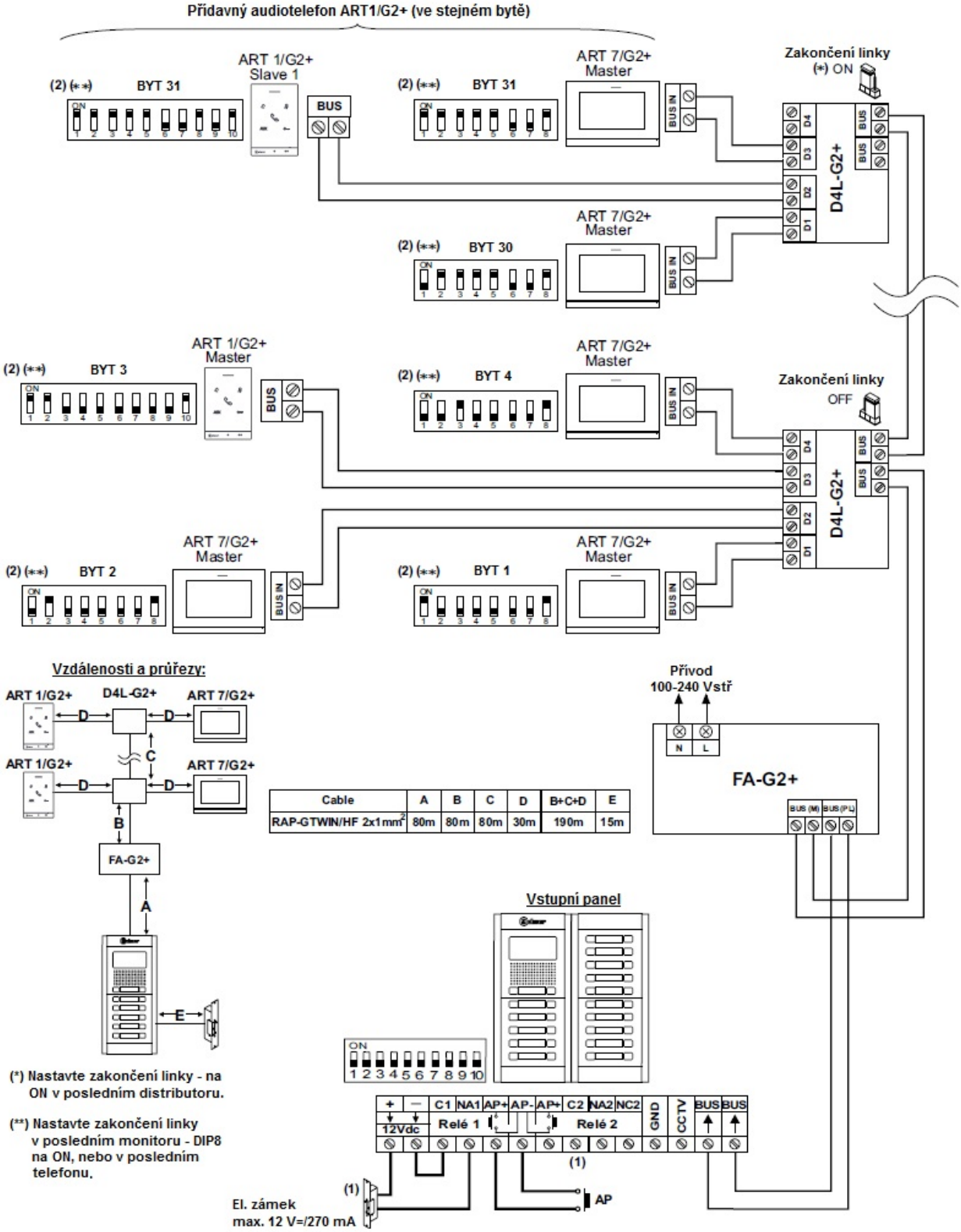

Cable	A	B	C	D	B+C+D	E
RAP-GTWIN/HF 2x1mm²	80m	80m	80m	30m	190m	15m

Důležité:

(1) Pro zapojení střídavého el. zámku proveďte zapojení dle příslušného schéma.

(2) Pro více informací o monitorech ART7 a telefonech ART1 shlédněte instalační návod.

11.9. Video systém s 32 monitory ART7W/G2+, 8 distributory D4L-G2+, ss zámek

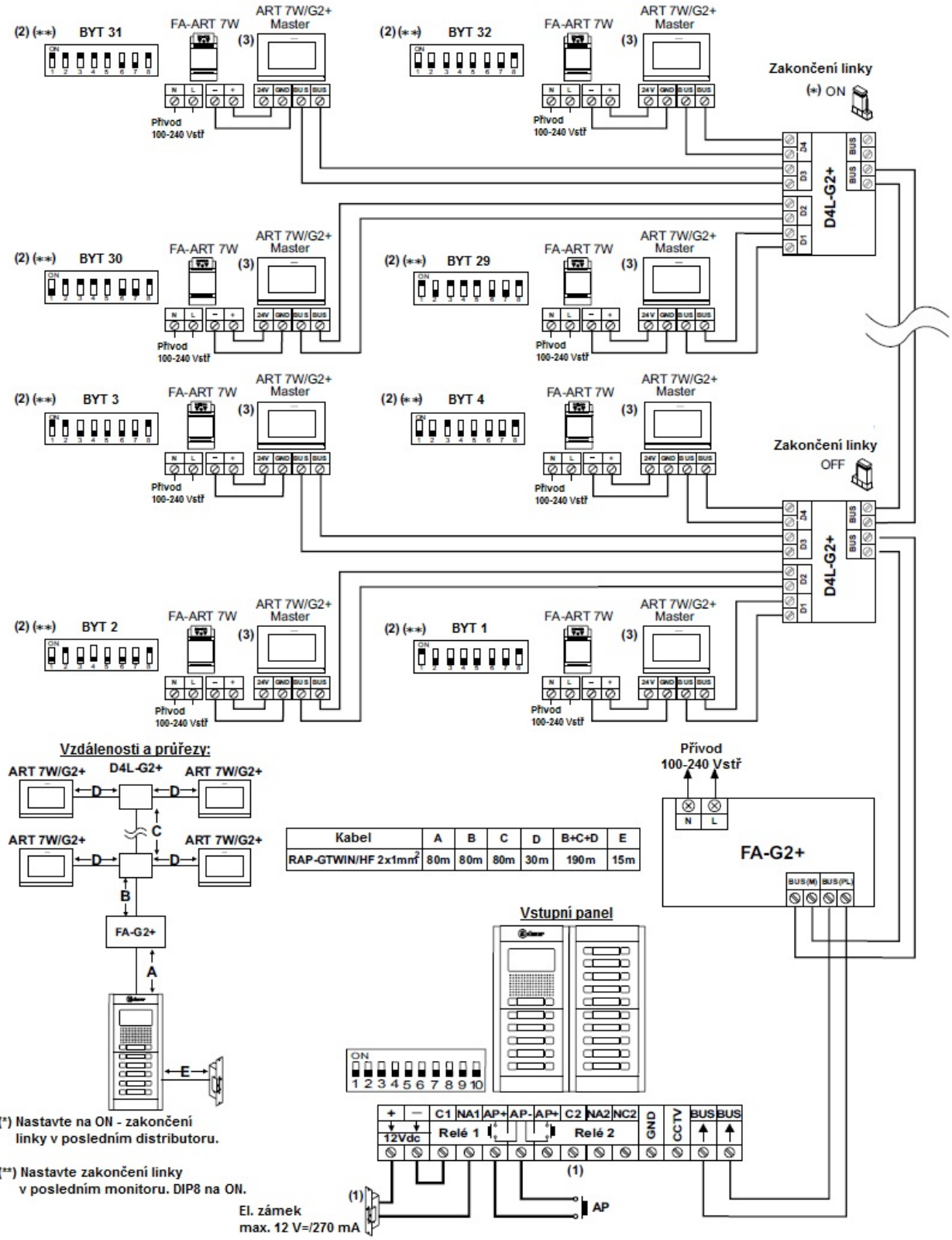

Důležité:

(1) Pro zapojení střídavého el. zámku proveďte zapojení dle příslušného schéma.

(2) Pro více informací o monitorech ART7W shlédněte instalační návod.

(3) Monitory ART7W/G2+ s aktivovanou WiFi (pouze master monitor v každém bytě) vyžadují napáječ FA-ART 7W.

11.10. Video systém s 32 monitory ART7W/G2+, 16 distributory D2L-G2+, ss zámek

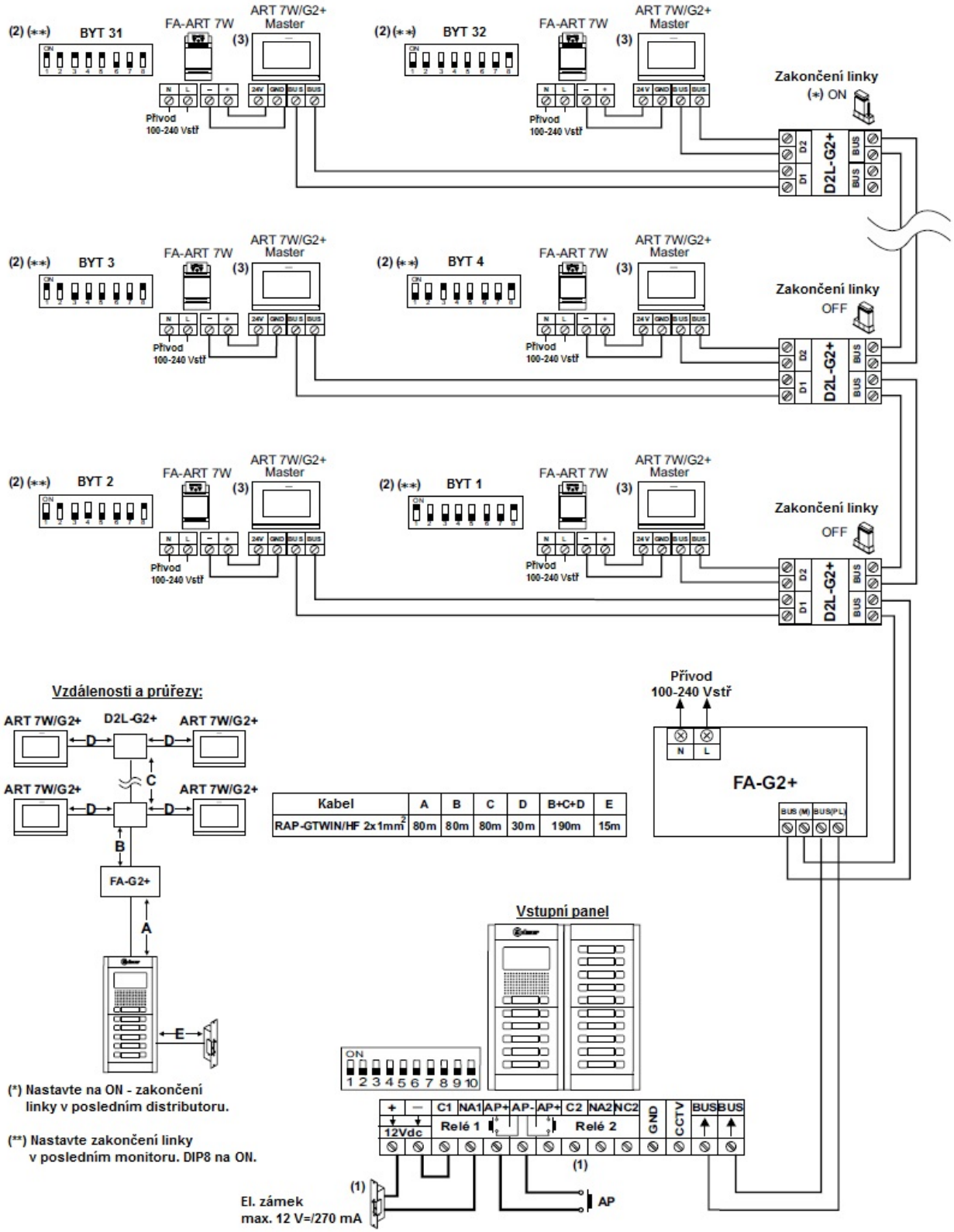

Důležité:

(1) Pro zapojení střídavého el. zámku proveďte zapojení dle příslušného schéma.

(2) Pro více informací o monitorech ART7W shlédněte instalační návod.

(3) Monitory ART7W/G2+ s aktivovanou WiFi (pouze master monitor v každém bytě) vyžadují napáječ FA-ART 7W.

11.11. Smíšená instalace: až 32 jednotek (monitory ART7W/G2+, telefony ART1/G2+), 8 distributorů D4L-G2+, ss zámek

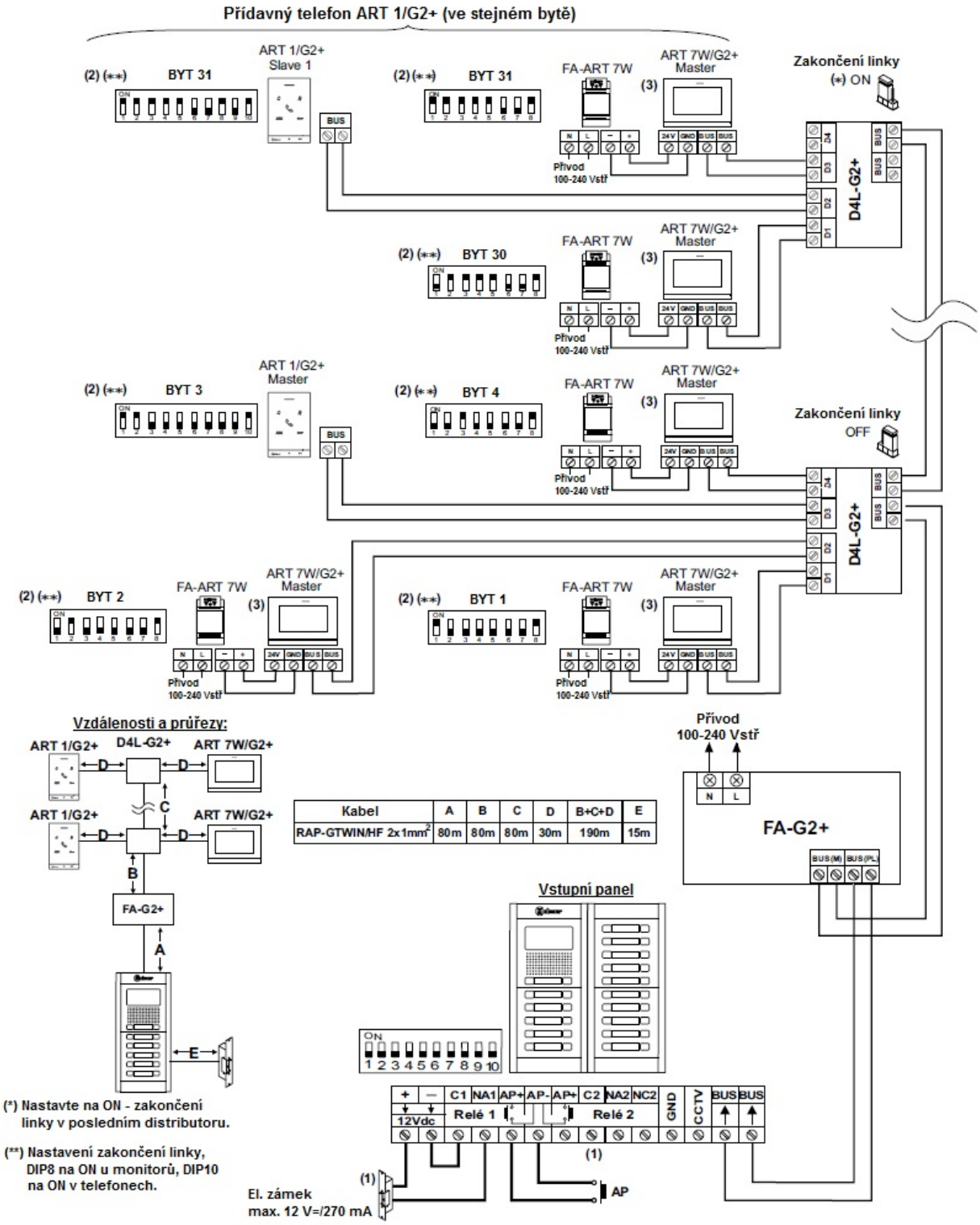

Kabel	A	B	C	D	B+C+D	E
RAP-GTWIN/HF 2x1mm²	80m	80m	80m	30m	190m	15m

Důležité:

(1) Pro zapojení střídavého el. zámku proveďte zapojení dle příslušného schéma.

(2) Pro více informací o monitorech ART7W shlédněte instalační návod.

(3) Monitory ART7W/G2+ s aktivovanou WiFi (pouze master monitor v každém bytě) vyžadují napáječ FA-ART 7W.

11.12. Video systém s 12 monitory ART7/G2+ s instalací bez distributorů, ss zámek

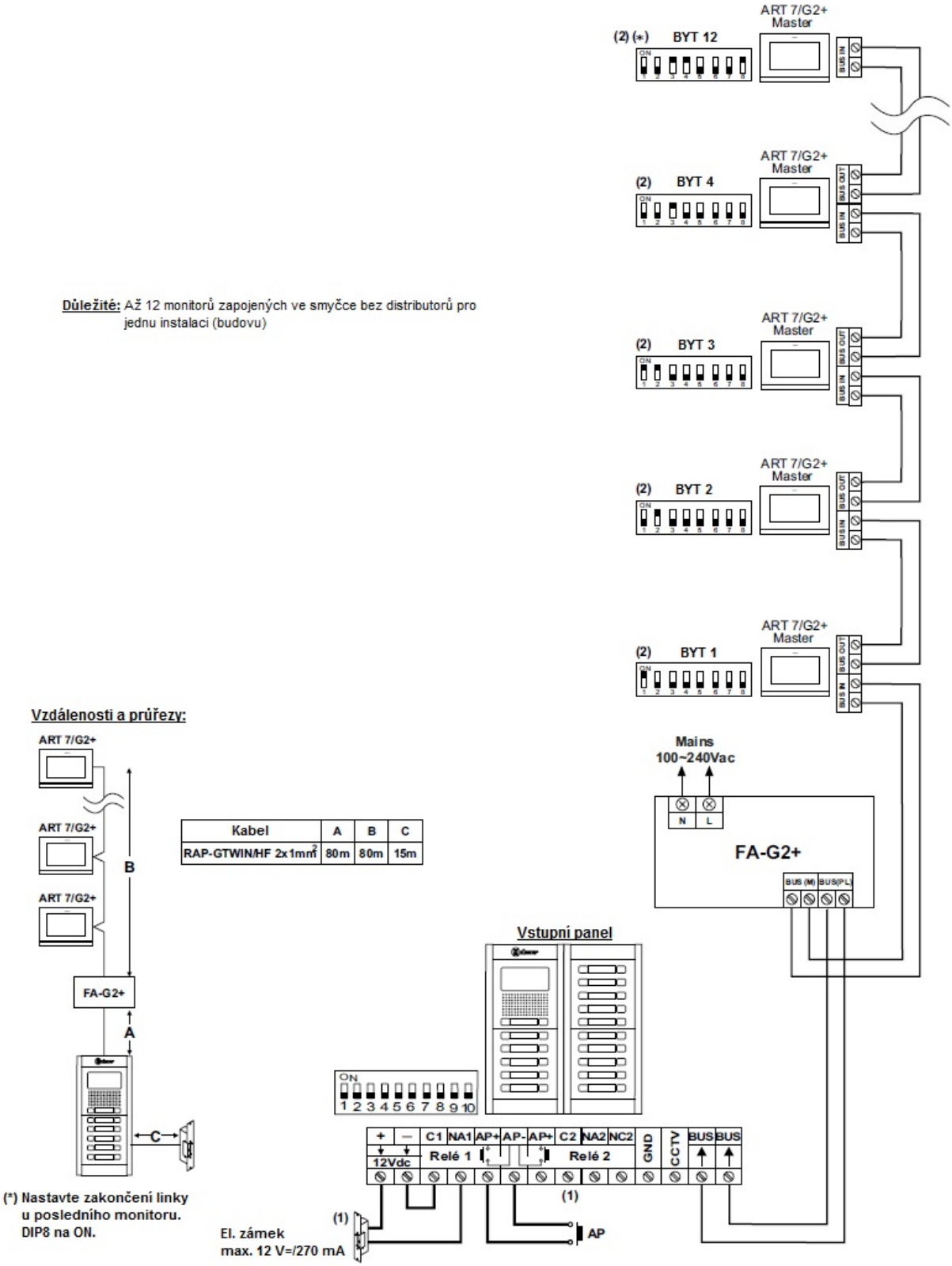

Důležité:

(1) Pro zapojení střídavého el. zámku proveďte zapojení dle příslušného schéma.

(2) Pro více informací o monitorech ART7 shlédněte instalační návod.

11.13. Video systém s 32 monitory ART7/G2+, 2 sběrnice s distributory D2L-G2+, ss zámek

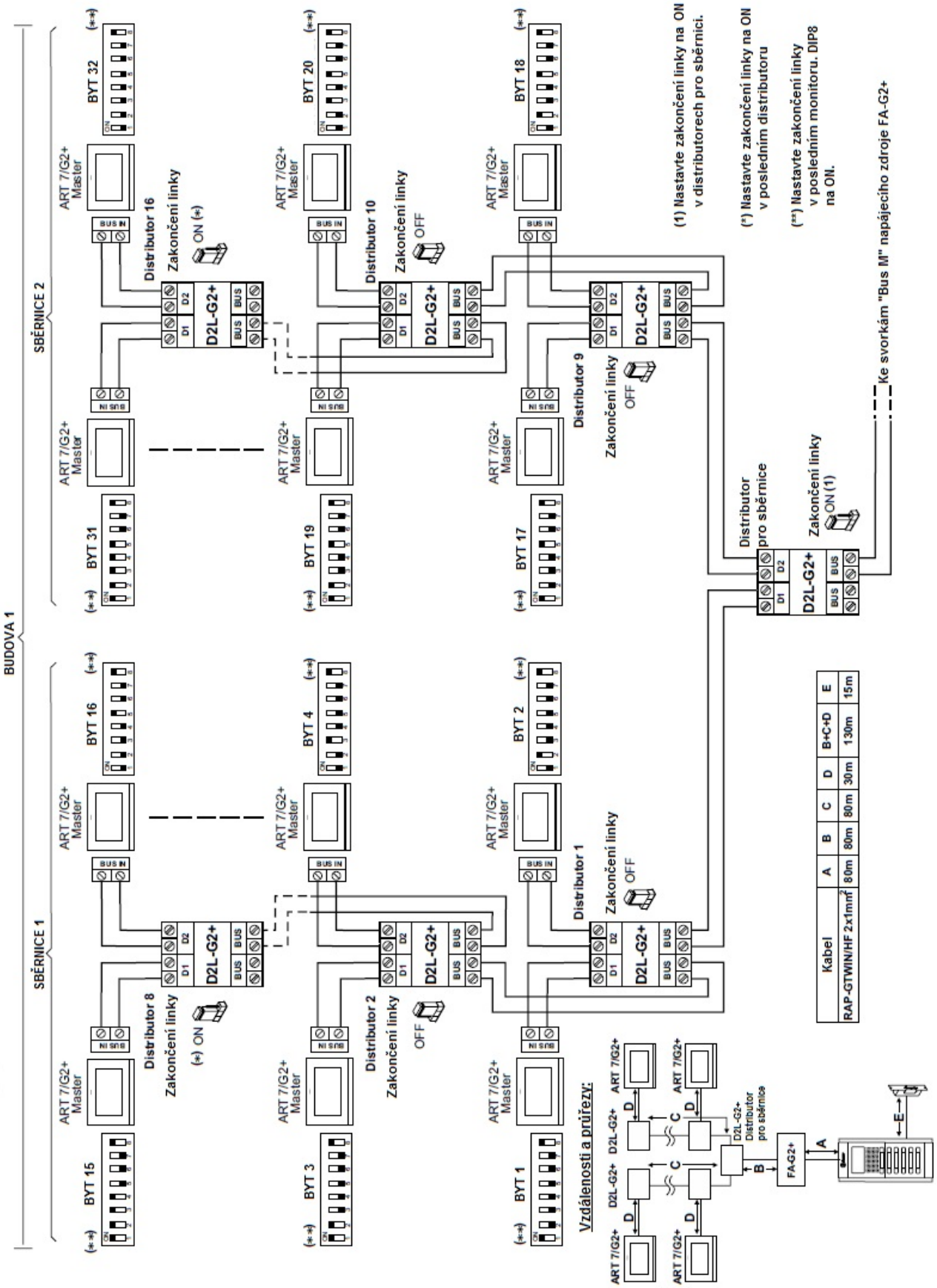

11.14. Video systém s 32 monitory ART7/G2+, 4 sběrnicemi s distributory D4L-G2+, ss zámek

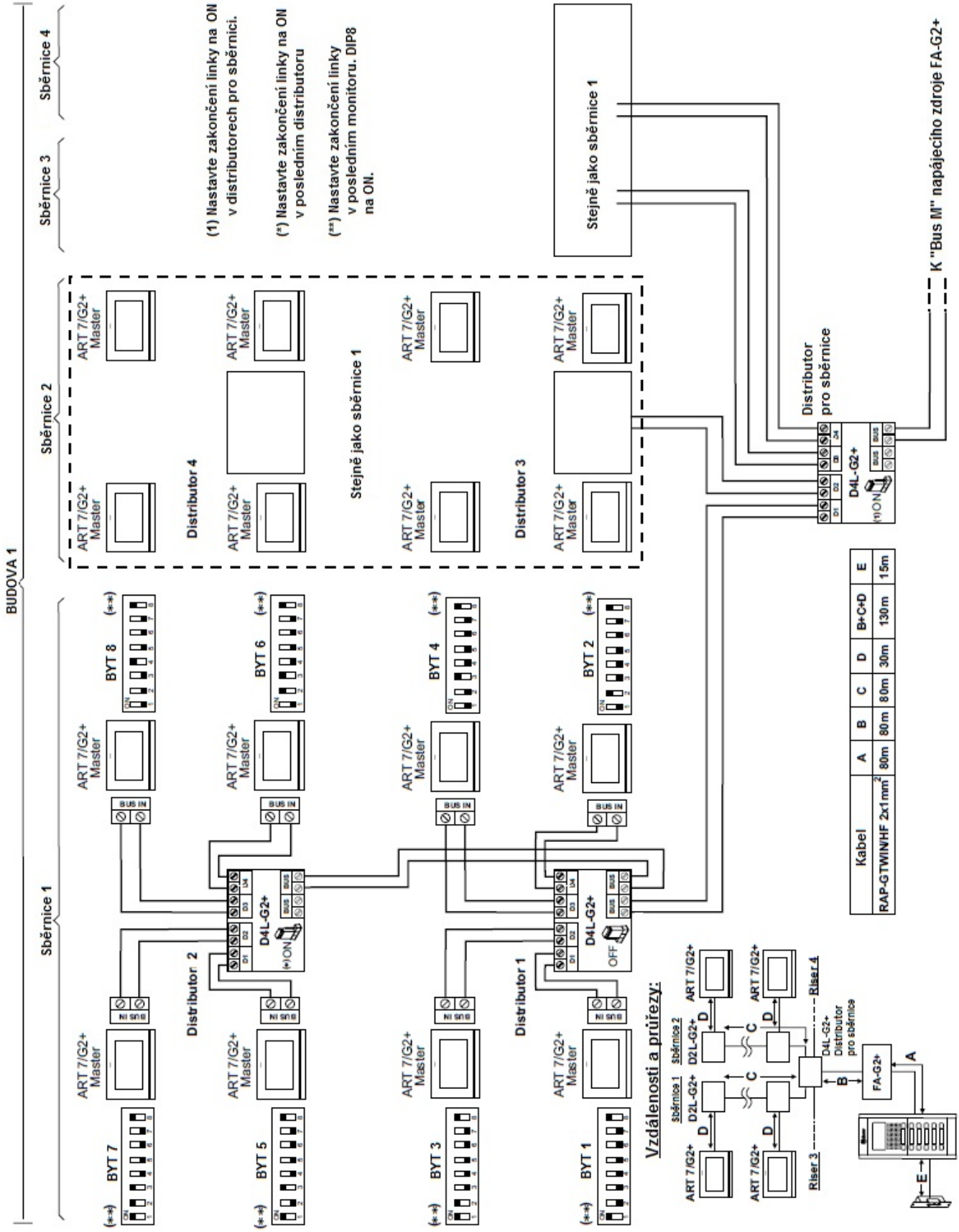

11.15. Video systém s 32 monitory ART7/G2+ zapojených do smyčky, 4 sběrnice bez distributorů, ss zámek

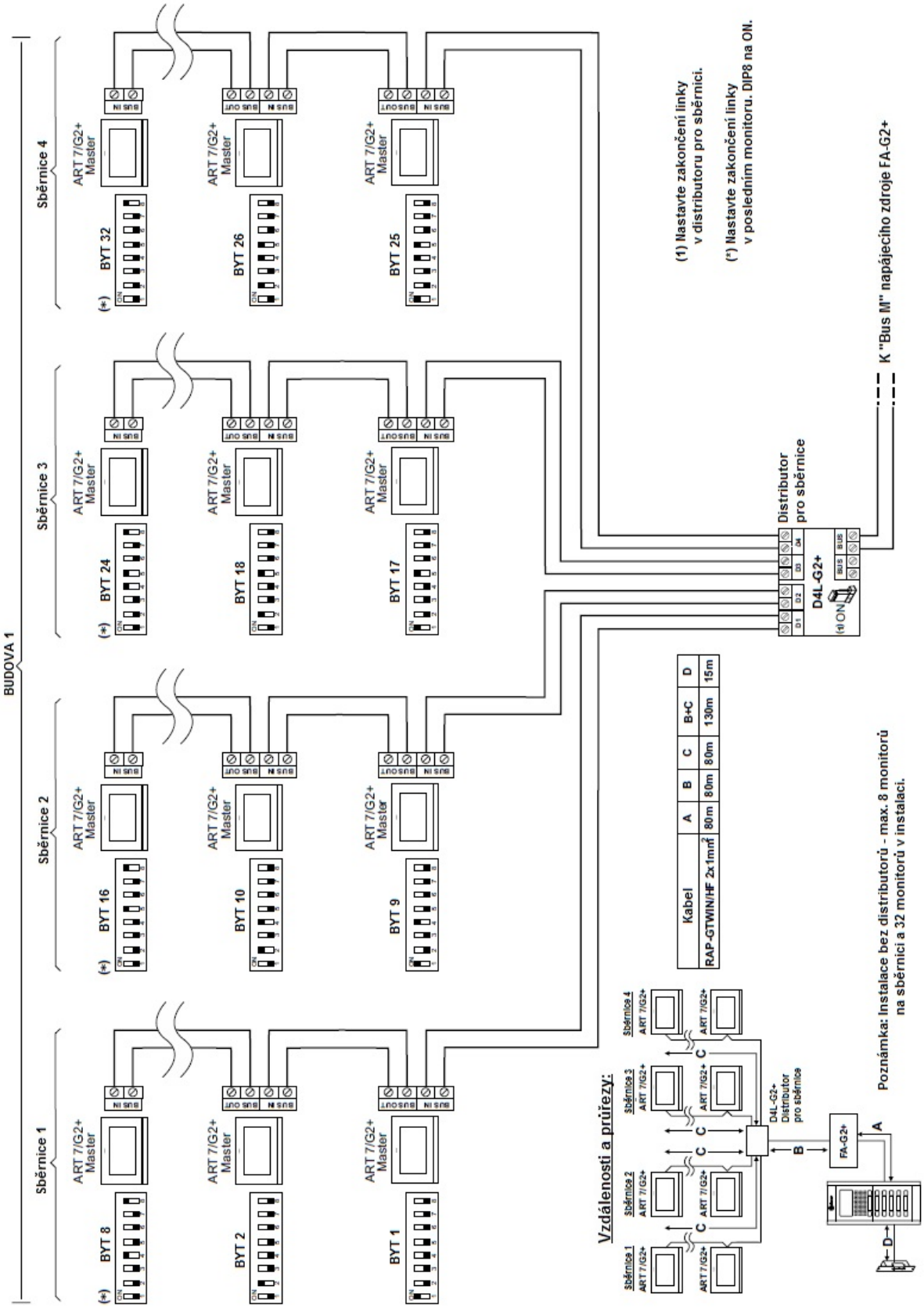

11.16. Budova video systému se sběrnicemi (od 2 do 4) a 1 panelem, ss zámek

11.17. Budova audio systému se sběrnicemi (od 1 do 8) a 1 panelem, ss zámek

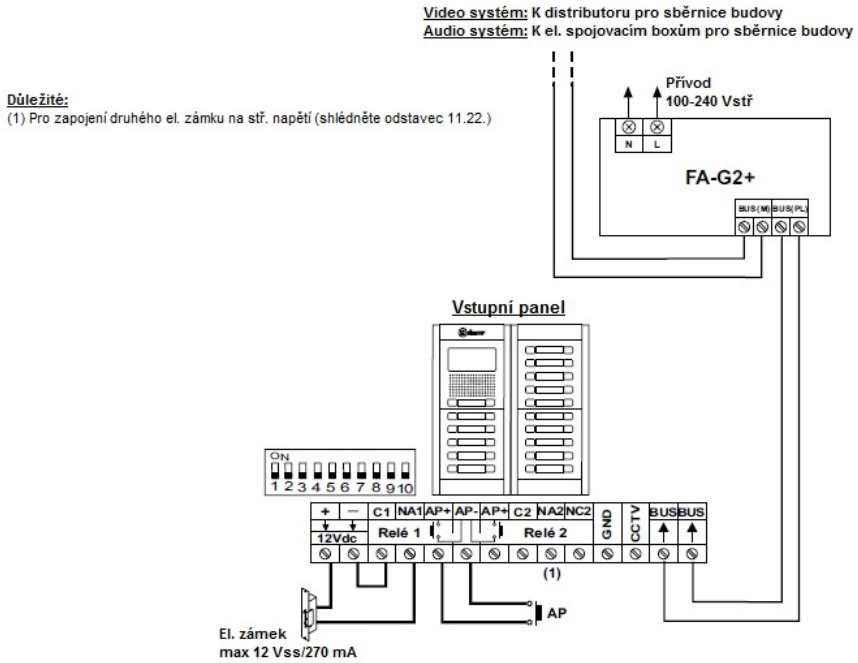

11.18. Budova video systému se sběrnicemi (od 2 do 4) a 1 panelem, stř. zámek

11.19. Budova audio systému se sběrnicemi (od 1 do 8) a 1 panelem, stř. zámek

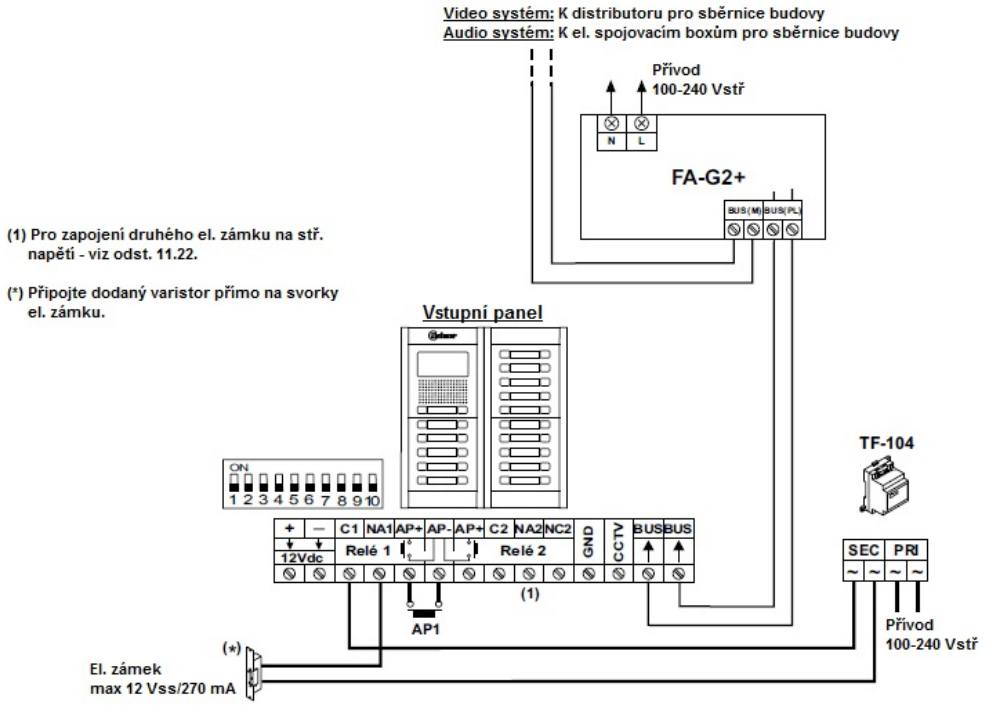

11.20. Audio a video systém se 2 vstupními panely, koncentrátor DPM-G2+, ss zámek

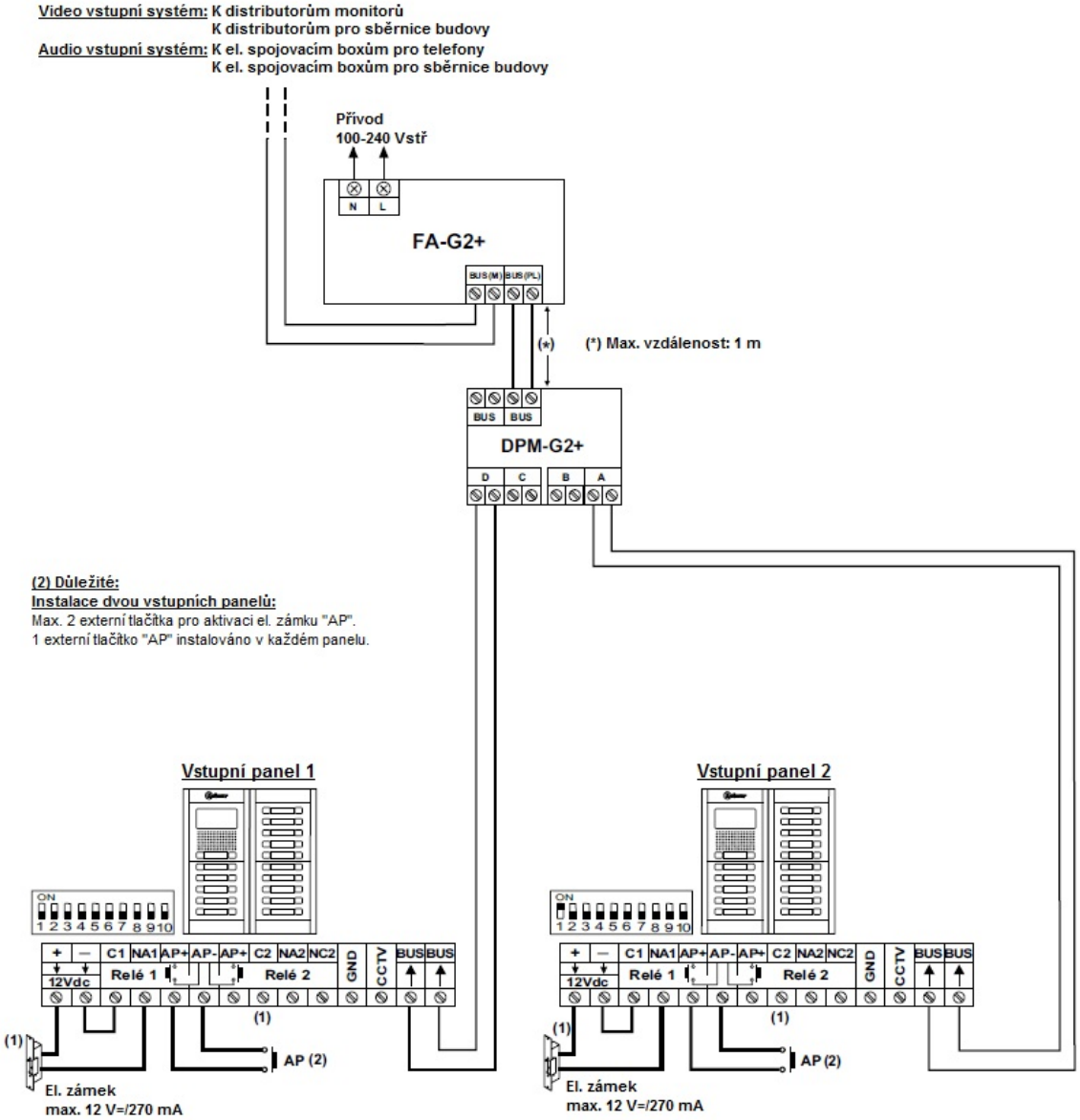

(1) **Důležité:** Pro druhý el. zámek na střídavé napětí shlédněte zapojení v odst. 11.22.

11.21. Audio a video systém se 4 vstupními panely, koncentrátor DPM-G2+, ss zámek

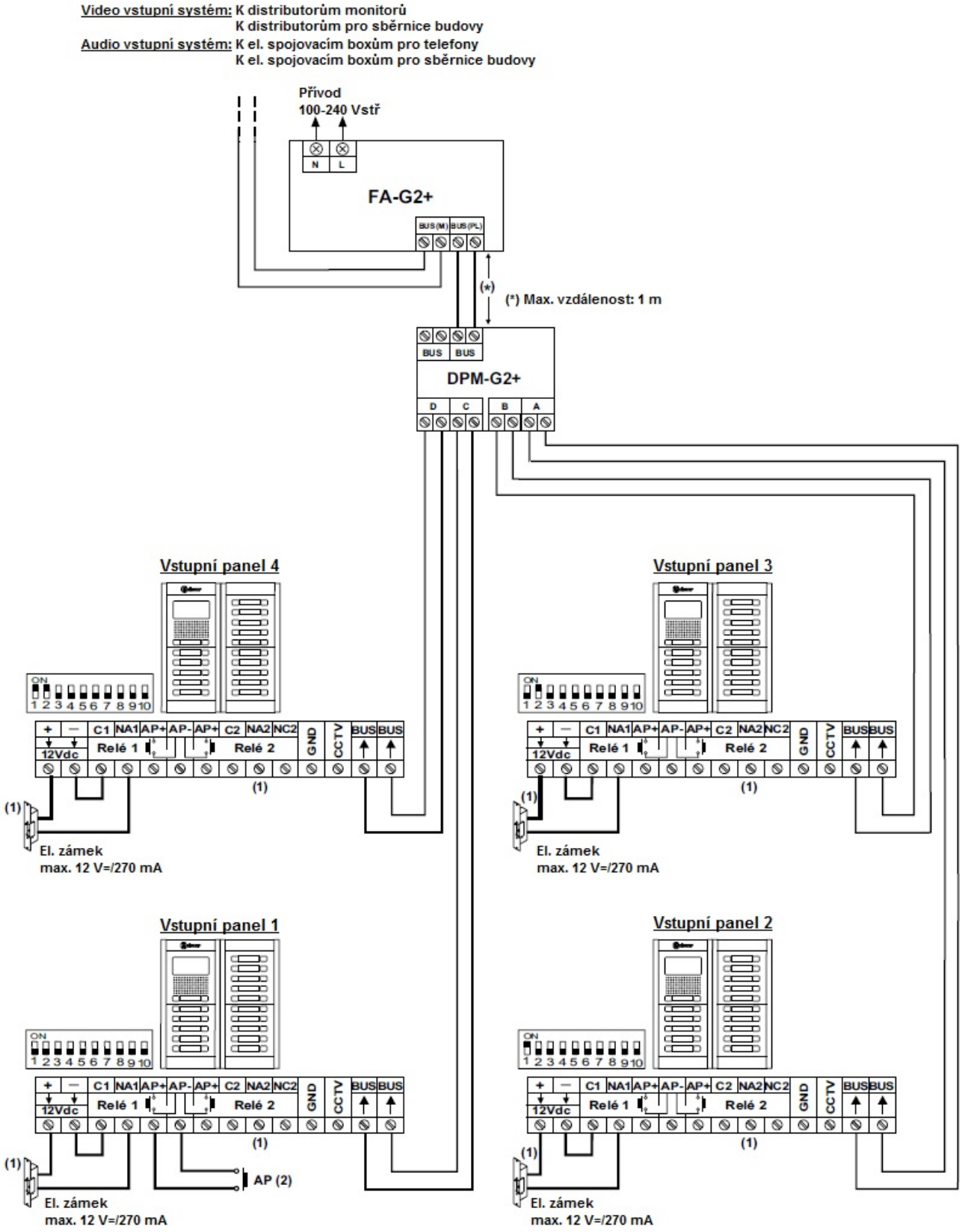

(1) Pro zapojení druhého el. zámku shlédněte schéma v odstavci 11.22.

11.22. Zapojení střídavého i stejnosměrného el. zámku

Zapojení dvou el. zámků na stejnosměrné napětí

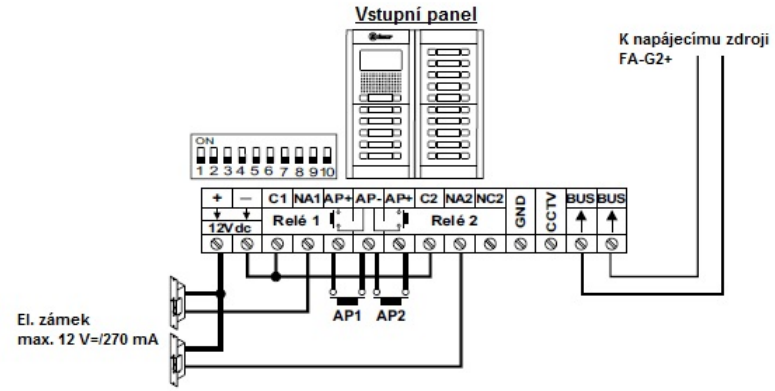

Zapojení el. zámku na střídavé napětí

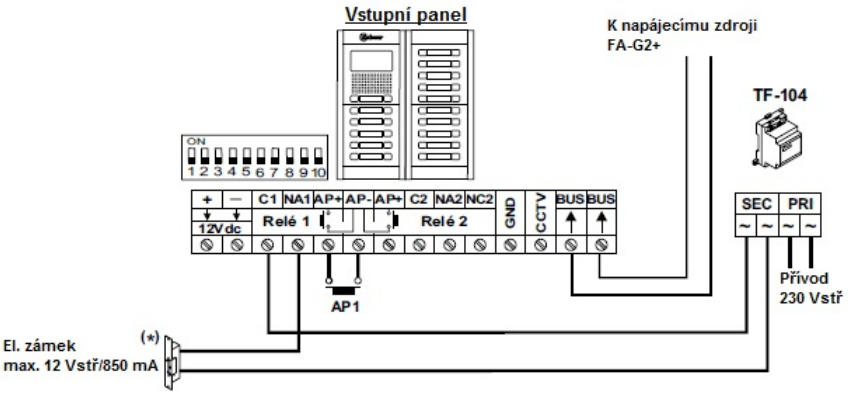

(*) Zapojte dodaný varistor přímo na svorky el. zámku.

Zapojení dvou el. zámků na střídavé napětí s odchodovými tlačítky „AP“

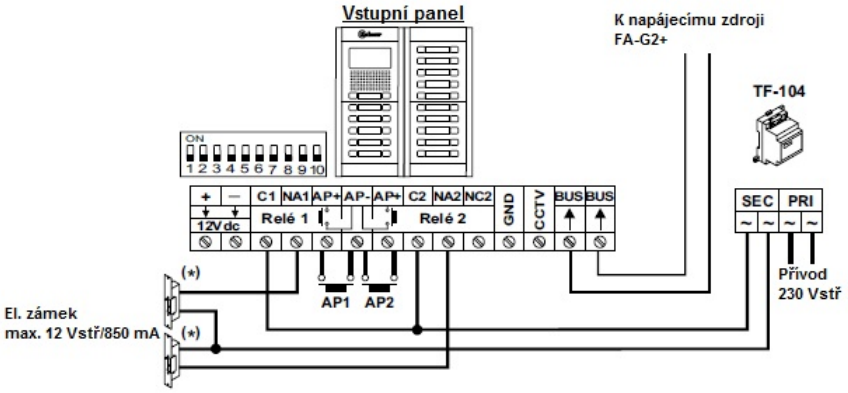

(*) Zapojte dodaný varistor přímo na svorky el. zámku.

12. TYPY STOUPACÍCH VEDENÍ

12.1. Instalace s 1 budovou, 32 monitory, 2 sběrnicemi a 1 vstupním panelem

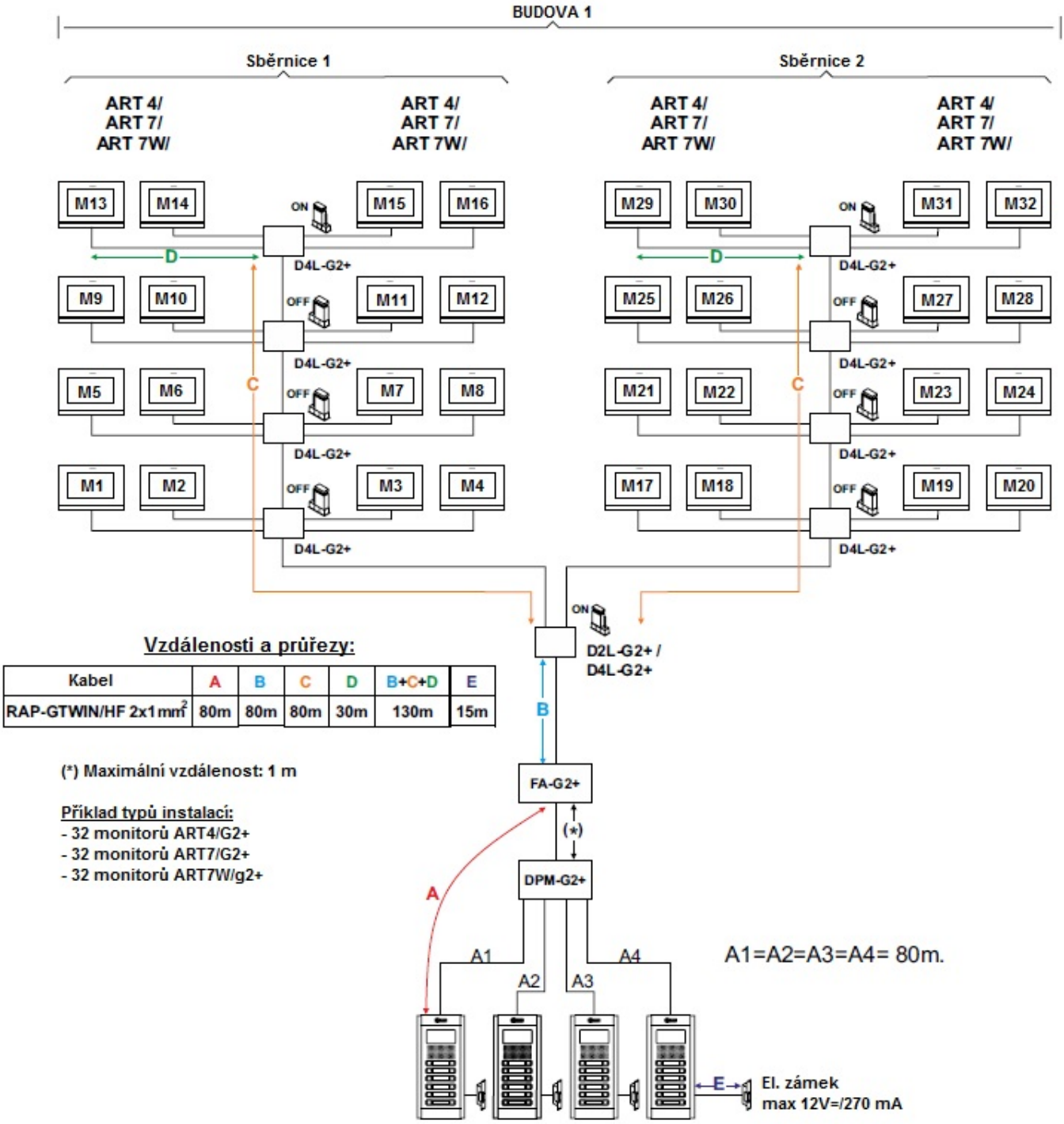

12.2. Instalace s 1 budovou, 32 monitorů, 4 sběrnice, 1 vstupní panel

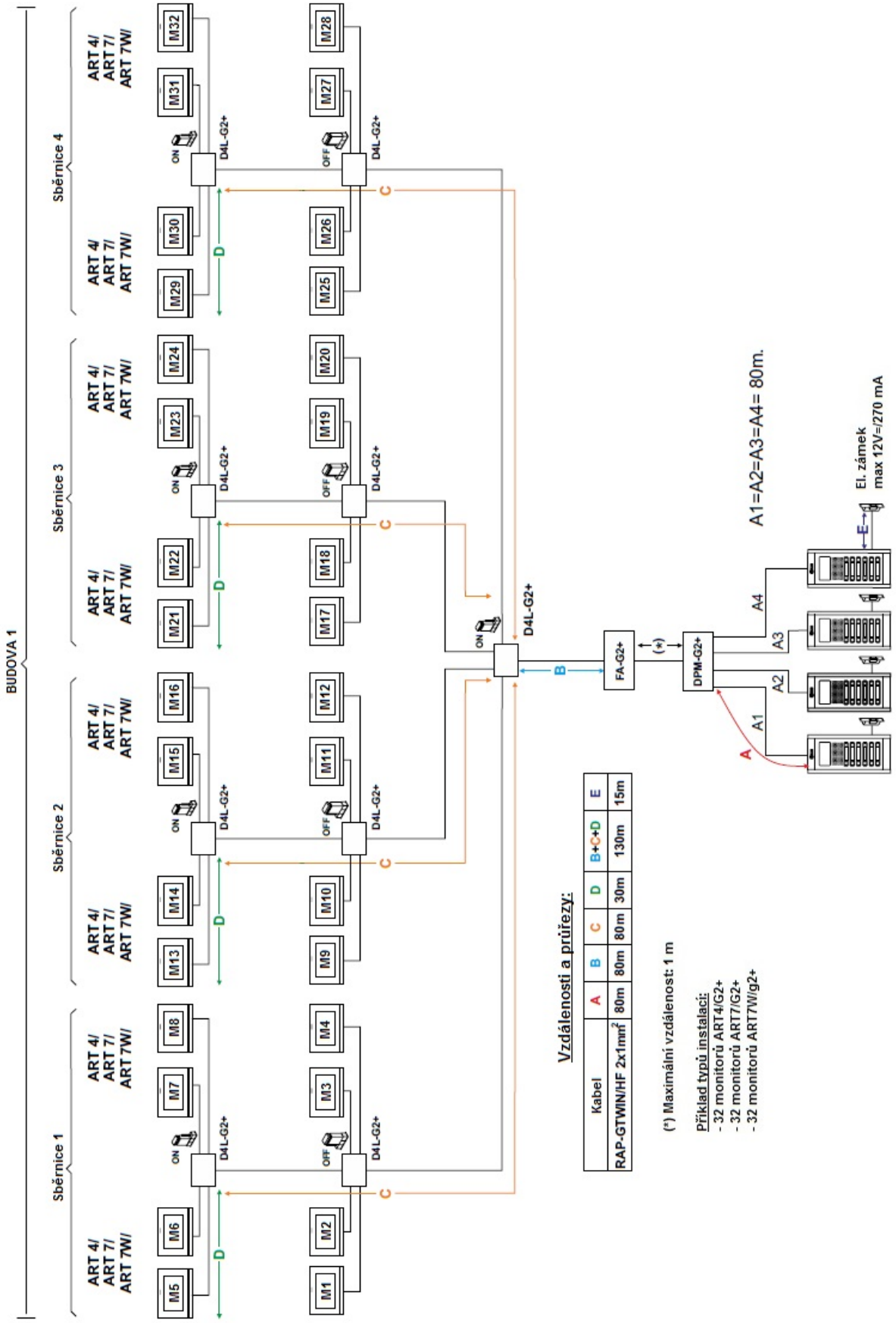

12.3. Instalace s 1 budovou, 32 monitory, 4 asymetrickými sběrnicemi, 1 vstupním panelem

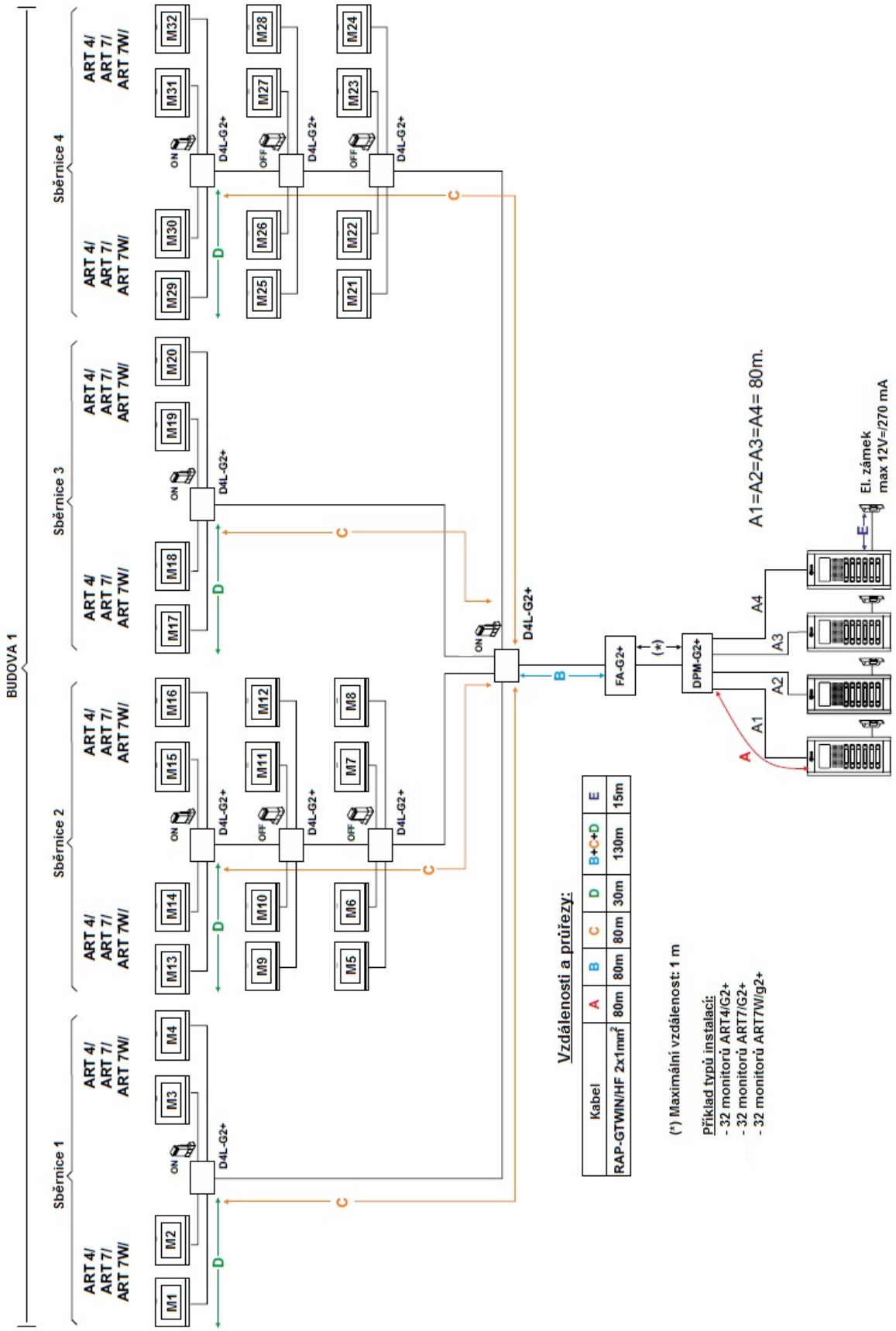

12.4. Instalace s 1 budovou, 32 monitory, 4 asymetrickými sběrnicemi, 1 vstupním panelem

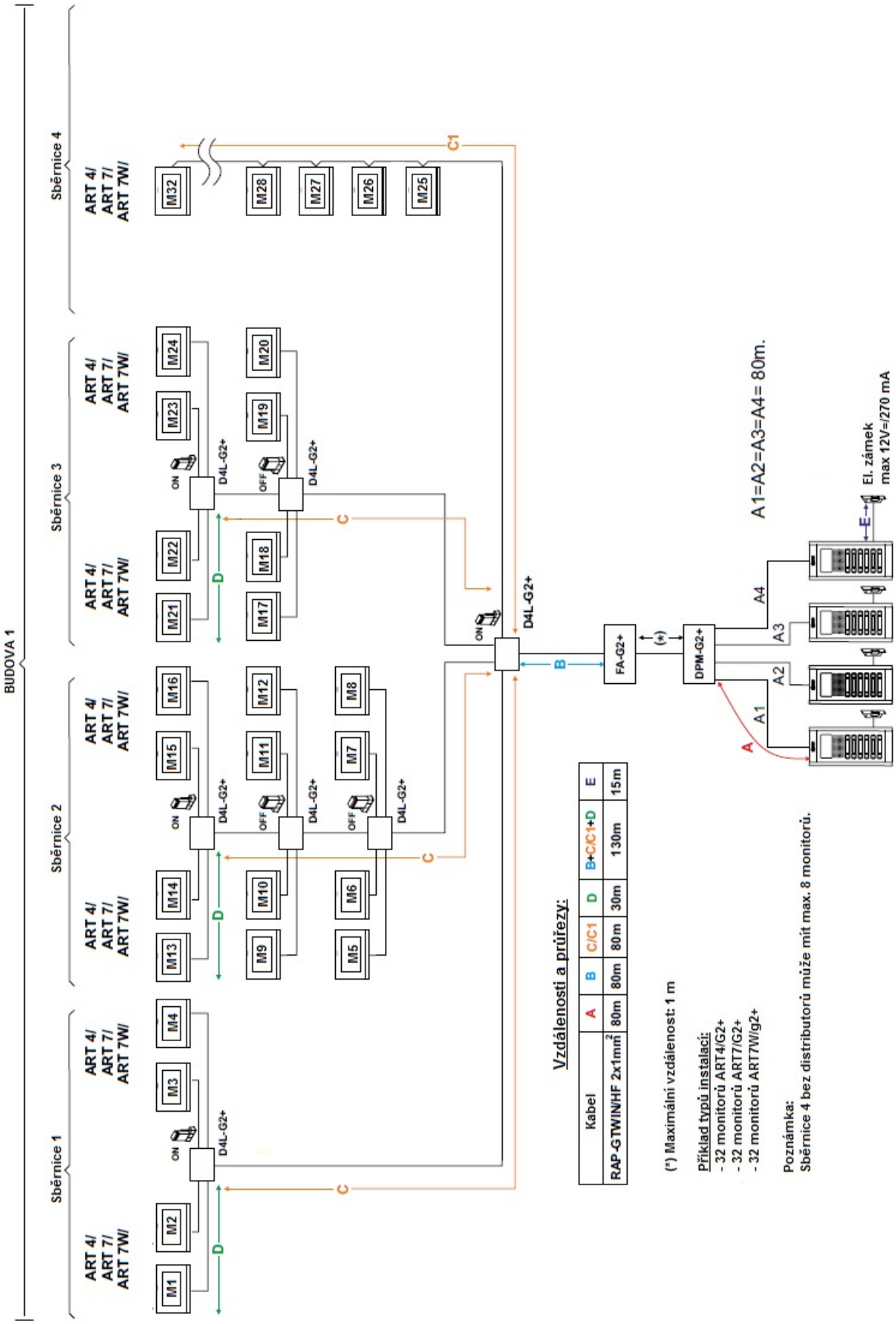

12.5. Instalace s 1 budovou, 32 monitory, 4 sběrnice bez distributorů, 1 vstupní panel

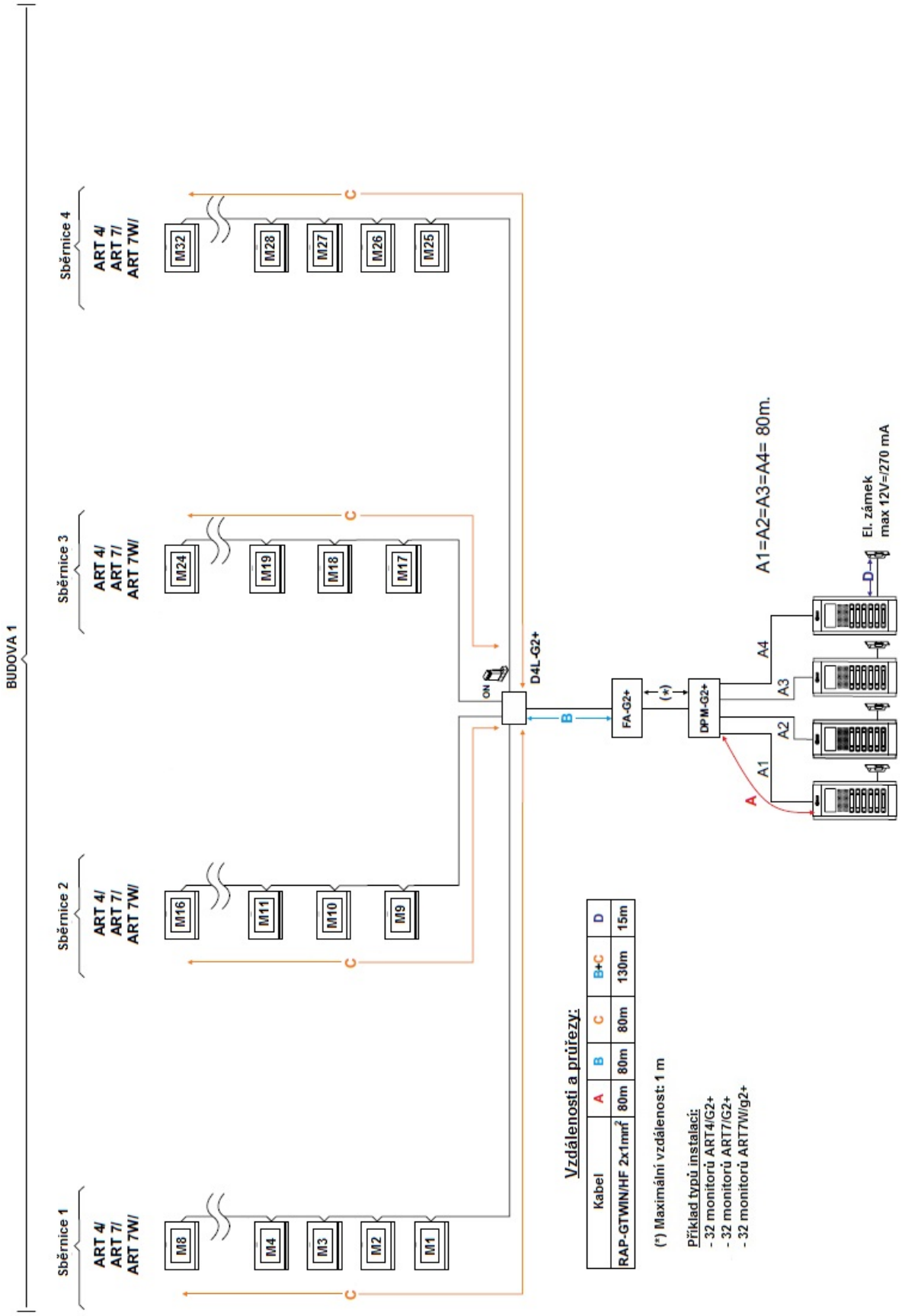

Vzdálenosti a průřezy:

Kabel	A	B	C	B+C	D
RAP-GTWIN/HF 2x1mm²	80m	80m	80m	130m	15m

(*) Maximální vzdálenost: 1 m

Příklad typů instalací:
- 32 monitorů ART4/G2+
- 32 monitorů ART7/G2+
- 32 monitorů ART7W/g2+

13. ZAPOJENÍ EXTERNÍ KAMERY

Ke vstupnímu panelu je možno připojit analogovou CCTV kameru, která může být zobrazena na monitoru.

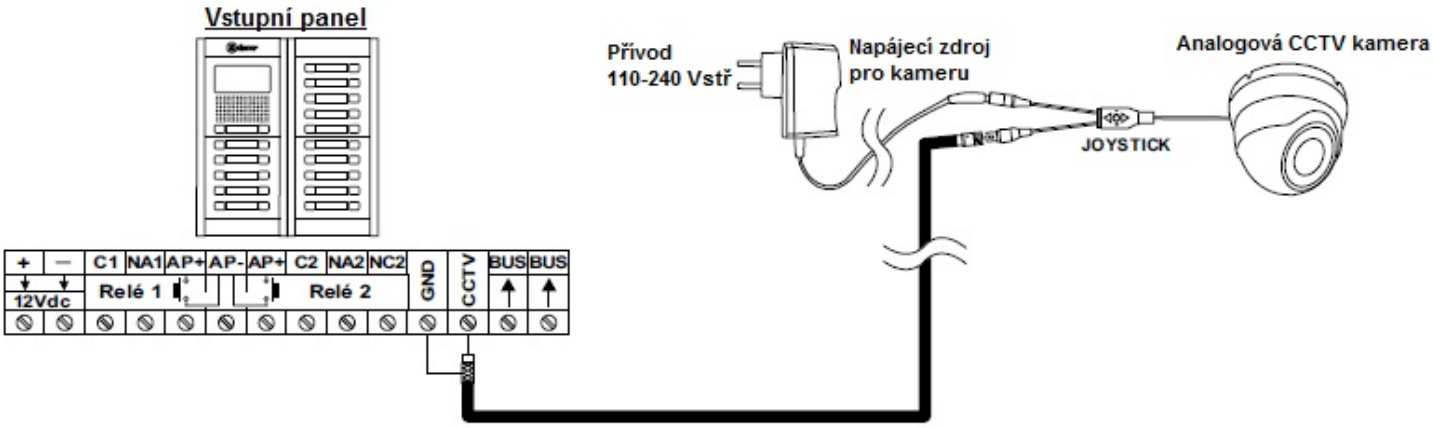

14. POZNÁMKY